**Το παρόν είναι μετάφραση των πρωτότυπων Γερμανικών οδηχιών λειτουργίας**

# Ο χειρισμός του ανυψωτήρα σκαλιών T80

**Περιεχόμενο** **Σελίδα**


**1 Γενικά..... 3**
1.1 Τεχνικά χαρακτηριστικά..... 5
1.2 Περιβαλλοντικές συνθήκες..... 5
1.3 Υποχρεωτικοί έλεγχοι..... 5

**2. Σκοπός χρήσης..... 5**
2.1 Προφίλ προώθησης..... 5
2.2 Μη προοριζόμενη χρήση..... 6
2.3 Προσόντα χειριστή..... 6
2.4 Περιγραφή προϊόντος..... 6
2.5 Εποπτικό σχέδιο του ανυψωτήρα πλατφόρμας..... 7

**3 Ασφάλεια..... 10**

**4 Χειρισμός..... 12**
4.1 Ο κεντρικός διακόπτης..... 12
4.2 Η προστασία βαθιάς εκφόρτισης και φόρτισης..... 12
4.3 Η προστασία από υπερφόρτωση..... 12
4.4 Η συσκευή φόρτισης..... 12
4.5 Λήψη και αποστολή της πλατφόρμας..... 12
4.5.1 Αυτόματη πλατφόρμα..... 14
4.5.2 Χειροκίνητη πλατφόρμα..... 14
4.6 Κίνηση με την πλατφόρμα..... 15
4.6.1 Πεδίο πλήκτρων με "κλειδαριά με κωδικό..... 16
4.7 Τι πρέπει να κάνετε σε περίπτωση μιας απόβλεπτης ακινητοποίησης..... 17
4.7.1 Χειρισμός τροχού χειρός (Μεταλλικό καπό)..... 17
4.7.2 Εκκένωση ……..... 18
4.7.3 Χειρισμός τροχού χειρός (Συνθετικό καπό)..... 19
4.7.4 Κλειδοδιακόπτης λειτουργίας ανάγκης (προαιρετικά)..... 20

**5 Επιλογές / Αξεσουάρ..... 21**
5.1 Το πτυσσόμενο κάθισμα..... 21
5.2 Το σύστημα κλήσης έκτακτης ανάγκης..... 21
5.3 Το πλευρικό πτερύγιο οδήγησης..... 21
5.4 Ηχητικό / οπτικό σήμα..... 21
5.5 Ασύρματος πομπός χειρός..... 21

**6 Σε περίπτωση εκδήλωσης βλαβών..... 22**

**7 Ηχητικά προειδοποιητικά σήματα..... 22**

**8 Παροχές σέρβις στον ανυψωτήρα πλατφόρμας σας με μια ματιά..... 23**


**! Σημαντικό !**

Παρακαλούμε διαβάστε τις οδηγίες λειτουργίας, πριν να χρησιμοποιήσετε τον ανυψωτήρα. Φροντίστε επίσης ώστε κάθε χειριστής του ανυψωτήρα να έχει διαβάσει και να έχει κατανοήσει τις οδηγίες λειτουργίας.
Αυτές οι οδηγίες λειτουργίας δεν συνιστούν ότι παρέχουν κανενός είδους δικαίωμα.

# Δήλωση συμμόρφωσης ΕΕ/ΕΚ

Ο κατασκευαστής

**LIPPE Lift GmbH**
**Weststraße 48, 32657 Lemgo,**

δηλώνει με την παρούσα με μοναδική ευθύνη του ότι το κάτωθι προϊόν

**Ανελκυστήρας για σκάλες / ανελκυστήρας πλατφόρμας / τύπος T80**

Αριθμός εργοστασίου:

Ικανοποιεί όλες τις σχετικές διατάξεις εναρμόνισης των ακόλουθων οδηγιών της Ευρωπαϊκής Ένωσης για τα προϊόντα:

2006/42/ΕΚ οδηγία περί μηχανών
2014/53/ΕΕ οδηγία για τη διαθεσιμότητα ραδιοεξοπλισμού

Εναρμονισμένα πρότυπα και τεχνικές προδιαγραφές:
EN 81-40 (2009) EN ISO 12100 (2010)
EN ISO 13850 (2007) EN 60204-1 (2009)

Συγκεκριμένες αναφορές σύμφωνα με την οδηγία περί μηχανών 2006/42/ΕΚ:
Το προϊόν τέθηκε σε κυκλοφορία σύμφωνα με το άρθρο § 12 (3) b) της οδηγίας περί μηχανών:
Η μηχανή εμπίπτει στο παράρτημα IV της οδηγίες περί μηχανών.
Εξέταση τύπου ΕΚ σύμφωνα με το παράρτημα IX καθώς και εσωτερικός έλεγχος κατασκευής σύμφωνα με το παράρτημα VIII 3)
Η εξέταση τύπου ΕΚ πραγματοποιήθηκε από την TÜV AUSTRIA SERVICES GMBH, Deutschstraße 10, 1230 Wien, NB 0408 και εκδόθηκε το ακόλουθο πιστοποιητικό εξέτασης τύπου ΕΚ: TÜV-A-MHF/MG18-00003
Συγκεκριμένες αναφορές σύμφωνα με την οδηγία RED 2014/53/ΕΕ:
Το προϊόν τέθηκε σε κυκλοφορία σύμφωνα με το άρθρο § 17 (2) a) της οδηγίας RED.

Υπεύθυνος τεκμηρίωσης: LIPPE Lift GmbH (Dokumentationsabteilung)
Weststraße 48, D-32657 Lemgo

Lemgo, την 12.01.2018

F.-W. Müller (Διευθυντής)

## 1. Γενικά

Η πινακίδα τύπου προϊόντος παρέχει τις σημαντικότερες πληροφορίες για τον ανυψωτήρα πλατφόρμας.

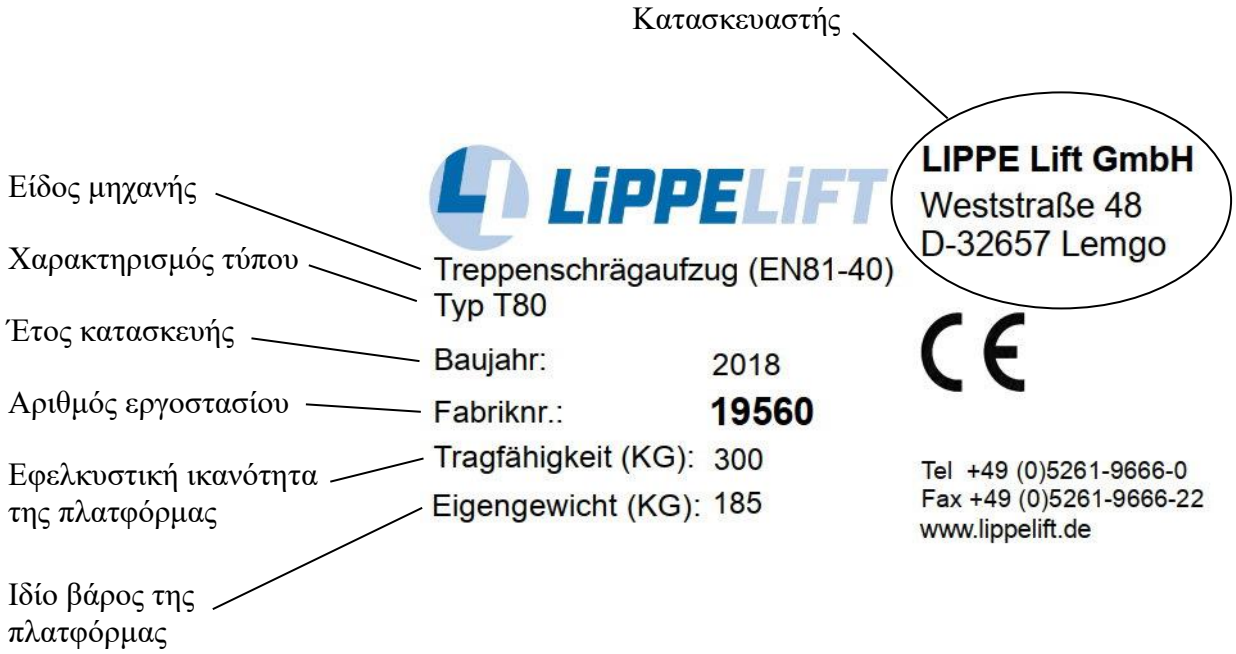


Πεδίο για στοιχεία του εισαγωγέα/τεχνικού αντιπροσώπου

Ο ανυψωτήρας πλατφόρμας T80 είναι εξοπλισμένος πολλές ευαίσθητες επιφάνειες. Δείτε μια επισκόπηση:

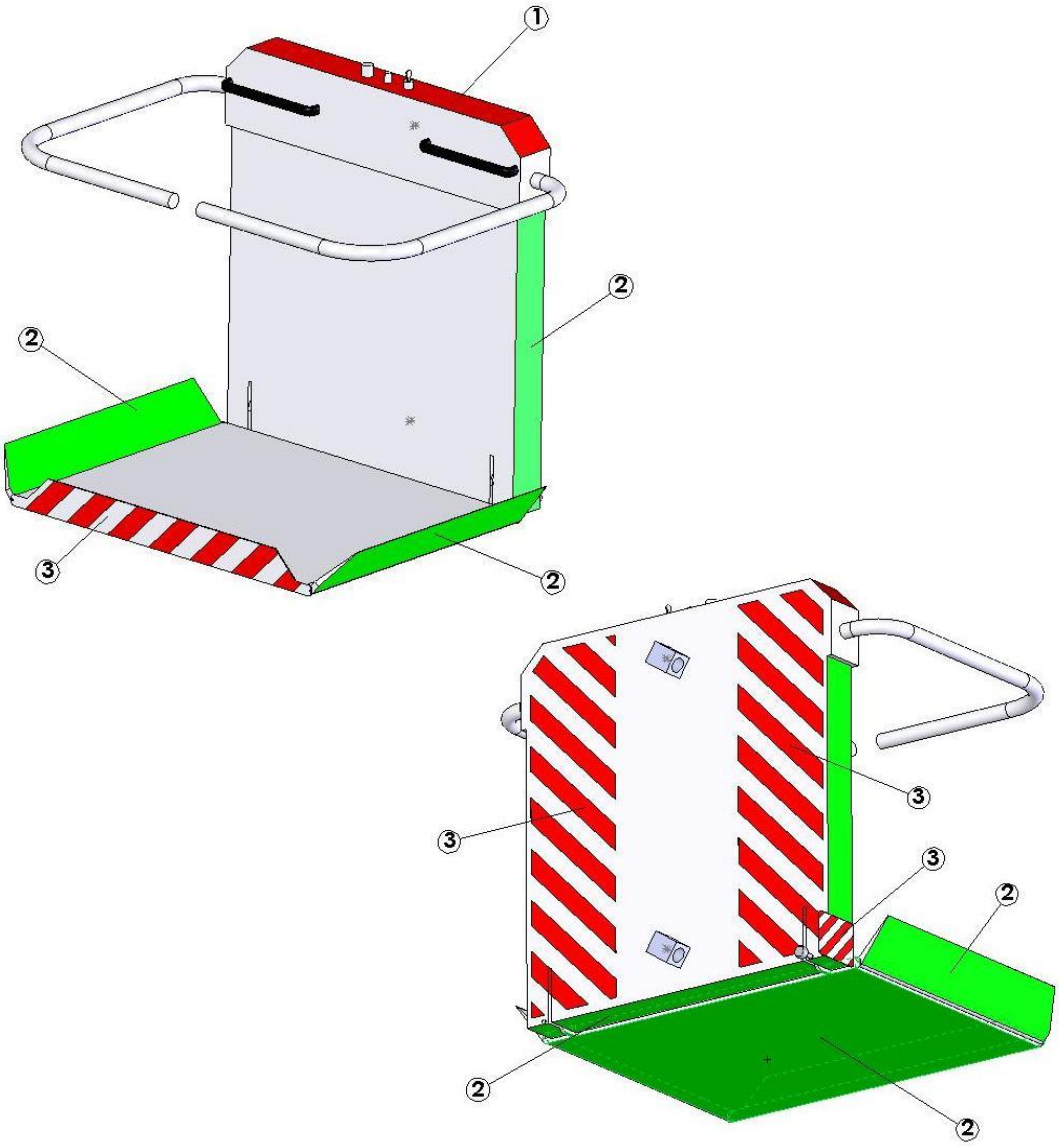


1 = Βρίσκεται στο κύκλωμα ασφαλείας (κατά την ενεργοποίηση δεν είναι δυνατή καμία περαιτέρω κίνηση)
2 = Διακοπή ως προς την κατεύθυνση (μπορεί να οδηγείται προς την αντίθετη κατεύθυνση)
3 = Προαιρετικά, στο κύκλωμα ασφαλείας (κατά την ενεργοποίηση δεν είναι δυνατή καμία περαιτέρω κίνηση)

Κατά την ενεργοποίηση ενός κουμπιού κατεύθυνσης (θέση 2 / πράσινο) η πλατφόρμα παραμένει ακίνητη και ενεργοποιείται ένα ηχητικό σήμα προειδοποίησης. Μετά από δύο δευτερόλεπτα η πλατφόρμα μετακινείται, χωρίς κάποια εντολή, για 1,5 δευτερόλεπτα προς την αντίθετη κατεύθυνση και ακινητοποιείται. Μόλις τότε παύει το ηχητικό σήμα προειδοποίησης. Η φάση της "ελεύθερης διαδρομής" μπορεί να διακοπεί μόνο μέσω ενεργοποίησης ενός άλλου κουμπιού, ενός διακόπτη ασφαλείας ή του διακόπτη έκτακτης ανάγκης.
Μετά το πέρας της "ελεύθερης διαδρομής" πρέπει να δοθεί μια εντολή κίνησης που ακυρώνει την τελευταία ενεργή εντολή κίνησης, προκειμένου να μπορέσει να συνεχιστεί η διαδρομή.

## 1.1 Τεχνικά χαρακτηριστικά:

| | |
|---|---|
| Επιτρεπόμενη εφελκυστική ικανότητα: | μέγ. 300 κιλά (kg) |
| Στάθμη διαρκής ηχητικής πίεσης: | < 70 dB (A) |
| Κραδασμοί: | < 0,5 m/s² (αβεβαιότητα μέτρησης $\pm 3\%$) |
| Ταχύτητα: | περ. 0,1 m/s |
| Τάση πλατφόρμας: | 24VDC (συν. ρεύμα) |
| Τάση συσκευής φόρτισης: | 230VAC (εναλλ. ρεύμα) (55W) |

## 1.2 Περιβαλλοντικές συνθήκες:

Εύρος θερμοκρασίας: -20°C έως +60°C
Σχετική υγρασία αέρα: μέγ. 100%

## 1.3 Υποχρεωτικοί έλεγχοι

Αν ο ανυψωτήρας πλατφόρμας T80 υπόκειται σε έναν υποχρεωτικό έλεγχο, αυτός εξαρτάται από τους εκάστοτε εθνικούς κανονισμούς και εναπόκειται στην ευθύνη του ιδιοκτήτη. Αυτά πρέπει να ελέγχονται και να τηρούνται. Στην Γερμανία ισχύει ένας υποχρεωτικός έλεγχος για εγκαταστάσεις με ένα ύψος προώθησης $\geq 3m$.
Σε κάθε περίπτωση πρέπει να προσκομίζεται και να τεκμηριώνεται μια απόδειξη πριν από την πρώτη χρήση σύμφωνα με το πρότυπο EN81-40.
Ο ανυψωτήρας πλατφόρμας T80 πρέπει σύμφωνα με τις οδηγίες συντήρησης να υπόκειται σε συντήρηση τουλάχιστον μία φορά ετησίως. Συνιστούμε τη σύναψη ενός συμβολαίου συντήρησης με την τεχνική σας εταιρία.

## 2. Σκοπός χρήσης

Οι ανυψωτήρες πλατφόρμας T80 προορίζονται για την μετακίνηση αναπηρικών καροτσιών ή ανθρώπων με περιορισμένη κινητικότητα.
Η πλατφόρμα κινείται μεταξύ καθορισμένων σημείων πρόσβασης σε μια σταθερά εγκατεστημένη ράγα μετακίνησης, η οποία μπορεί να κατασκευάζεται είτε ευθεία είτε σε καμπή.
Η πλατφόρμα κινείται μέσω της ράγας πάνω σε μια σκάλα ή σε μια βατή, κεκλιμένη επιφάνεια.
Ο χειρισμός πρέπει να διεξάγεται μόνο από καταρτισμένα άτομα.

## 2.1 Προβλέπονται τα παρακάτω προφίλ προώθησης:

1. Μετακίνηση ενός ατόμου σε ένα ένα αναπηρικό καρότσι, καθισμένο
2. Μετακίνηση ενός ατόμου σε ένα πτυσσόμενο κάθισμα, καθισμένο
3. Μετακίνηση ενός ατόμου στην πλατφόρμα, όρθιο, στο βαθμό που υπάρχει επαρκής ελεύθερος χώρος πάνω από το κεφάλι, που το άτομο μπορεί να σταθεί με επαρκή ασφάλεια και να κρατηθεί γερά από τις λαβές συγκράτησης (απαιτείται ξεχωριστό σύνολο τεκμηρίωσης, κατόπιν αίτησης)
4. Μετακίνηση ενός πρόσθετου ατόμου, στο βαθμό που υπάρχει επαρκής χώρος στην πλατφόρμα και δεν γίνεται υπέρβαση της επιτρεπόμενης εφελκυστικής ικανότητας. Γι' αυτό πρέπει να λαμβάνονται υπόψη η παράγραφος 1 ή η παράγραφος 2.

Προβλέπεται ένα ωφέλιμο προφίλ ανά 10 αφετηρίες (για διαδρομές μετακίνησης 15 μέτρων το μέγιστο, ανά αφετηρία). Για πιο μακριές διαδρομές, χρειάζονται λιγότερες (γραμμικές) αφετηρίες αντίστοιχα.

Ο ανυψωτήρας πλατφόρμας T80 πρέπει να λειτουργεί μόνο, εφόσον έχει αποκλειστεί ο κίνδυνος από πτώση αντικειμένων (π.χ. ανθοδοχεία).

## 2.2 Πρέπει να αποκλείεται μια μια μη προοριζόμενη χρήση, π.χ.:

- Η κατ' εξαίρεση χρήση φορτίων (αν σε σπάνιες περιπτώσεις μεταφέρονται φορτία, π.χ. ψώνια ή κιβώτια με ποτά, πρέπει απαραιτήτως να προσέχετε για επαρκή ασφάλεια σταθερότητας και για τη μη υπέρβαση της επιτρεπόμενης εφελκυστικής ικανότητας)
- Φορτία, τα οποία προεξέχουν από τη θεμελιακή επιφάνεια της εκτεθειμένης βάσης, δεν πρέπει γενικώς να μεταφέρονται (π.χ. μεγάλα κομμάτια επίπλων).
- Ο ανυψωτήρας πλατφόρμας T80 δεν είναι παιχνίδι (για παιδιά)
- Λειτουργία σε μια ατμόσφαιρα με κίνδυνο έκρηξης

## 2.3 Προσόντα του χειριστή:

Ο χειριστής του ανυψωτήρα πλατφόρμας πρέπει να διαθέτει πλήρεις πνευματικές ικανότητες. Ο Χειριστές με αυξημένο περιορισμό της όρασης πρέπει να μεταφέρονται μόνο με ένα άτομο συνοδό, όπου ο συνοδός δίνει τις εντολές μετακίνησης. Επιπλέον, ο χειριστής πρέπει να έχει διαβάσει και κατανοήσει τις οδηγίες χειρισμού.

## 2.4 Περιγραφή προϊόντος

Τα προϊόντα μας συνδυάζουν με κατάλληλο τρόπο τις απαιτήσεις για το ανέβασμα μιας σκάλας με μια εξαιρετική ενσωμάτωση στο περιβάλλον κατοικίας. Από τη μια, ο σωλήνας του συρμού κυκλοφορίας μπορεί να χρησιμοποιηθεί ως χειρολαβή, και από την άλλη η πλατφόρμα και ο συρμός κυκλοφορίας βάφονται ανάλογα με την επιθυμία σας από την εκτενή χρωματική παλέτα RAL. Ο συρμός κυκλοφορίας δεν χρειάζεται λίπανση, αποτρέποντας έτσι τις ανεπιθύμητες ακαθαρσίες.
Η επιτρεπόμενη εφελκυστική ικανότητα αντιστοιχεί στην περίπτωση ανάγκης σε 300 κιλά (σημείο μέτρησης γι' αυτό είναι το κέντρο του δαπέδου πλατφόρμας).
Η στάθμη συνεχούς ηχητικής πίεσης ανέρχεται κάτω από 70 dB (A).
Σας συνιστούμε να προβαίνετε στη σύναψη ενός συμβολαίου συντήρησης. Αυτό διασφαλίζει μέσω τακτικής συντήρησης την άριστη τεχνική κατάστασης του ανυψωτήρα σκάλας T80. Το ενδιάμεσο διάστημα συντήρησης είναι τουλάχιστον ένα έτος.

**Ανυψωτήρας πλατφόρμας με μεταλλικό καπό/μπροστινή επένδυση**

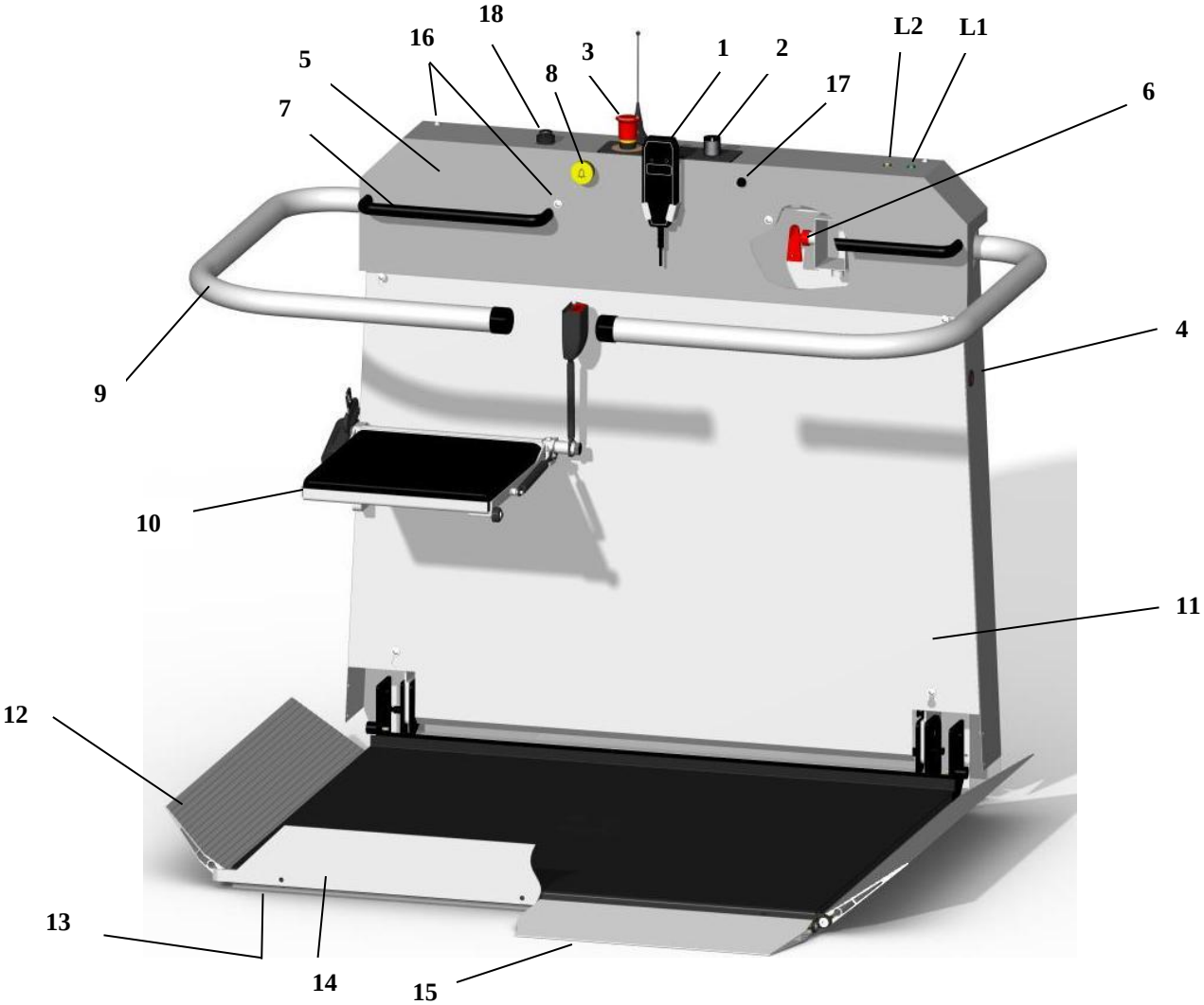


| Θέση | Χαρακτηρισμός |
|---|---|
| 1 | Μεταδότης εντολών |
| 2 | Διακόπτης κλειδιού |
| 3 | Κουμπί στάσης έκτακτης ανάγκης |
| 4 | πώματα σφράγισης |
| 5 | Κάλυμμα πλατφόρμας |
| 6 | Κεντρικός διακόπτης (βρίσκεται στο εσωτερικό) |
| 7 | Γλωττίδα συγκράτησης |
| 8 | Κλήση έκτακτης ανάγκης |
| 9 | Αριστερό ερμάριο ασφαλείας |
| 10 | Πτυσσόμενο κάθισμα (προαιρετικά) |
| 11 | Κάλυμμα για κινητήρα / Κύκλωμα ελέγχου |
| 12 | Δεξιό πτερύγιο οδήγησης |
| 13 | Βάση επαφής |
| 14 | Λωρίδα ασφαλείας |
| 15 | Πλευρικό πτερύγιο οδήγησης (εναλλακτικά στη θέση 14) |
| 16 | Βίδα στερέωσης, κάλυμμα, αριστερή πλευρά |
| 17 | Ασφάλεια για το ρεύμα φόρτισης |
| 18 | Κλειδοδιακόπτης λειτουργίας ανάγκης (προαιρετικά) |
| L1 | Λυχνία κεντρικού διακόπτη ΕΝΕΡΓΗ (ΑΝ) |
| L2 | Λυχνία υπερβολικού φορτίου εφελκυσμού |

**Ανυψωτήρας πλατφόρμας με συνθετικό καπό/μπροστινή επένδυση**

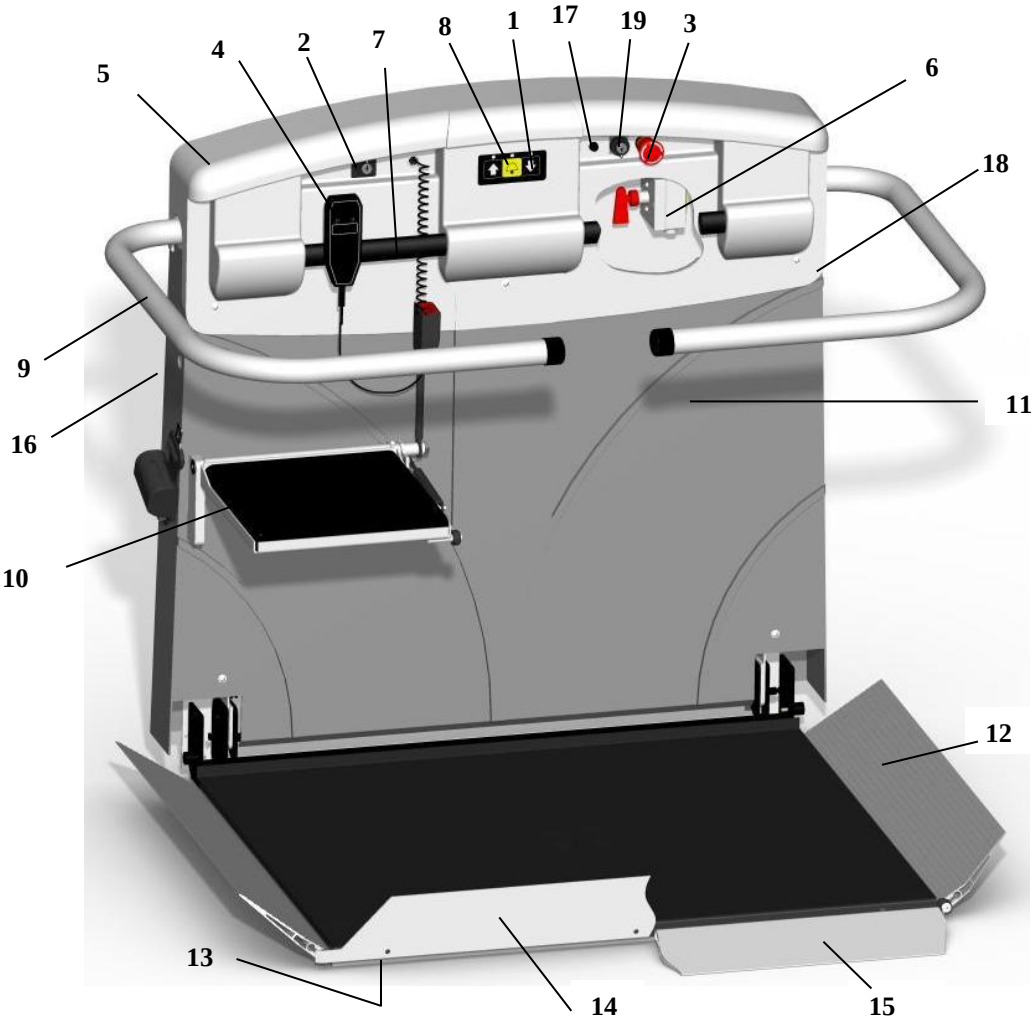


| Θέση | Χαρακτηρισμός |
|---|---|
| 1 | Μεταδότης εντολών |
| 2 | Διακόπτης κλειδιού |
| 3 | Κουμπί στάσης έκτακτης ανάγκης |
| 4 | Μεταδότης εντολών στο ελικοειδές καλώδιο (προαιρετικά) |
| 5 | Κάλυμμα πλατφόρμας |
| 6 | Κεντρικός διακόπτης (βρίσκεται στο εσωτερικό) |
| 7 | Ράβδος συγκράτησης |
| 8 | Κλήση έκτακτης ανάγκης |
| 9 | Αριστερό ερμάριο ασφαλείας |
| 10 | Πτυσσόμενο κάθισμα (μπορεί να επιλέγεται ως πρόσθετο, και με ζώνη ασφαλείας) |
| 11 | Κάλυμμα για κινητήρα / κύκλωμα ελέγχου |
| 12 | Δεξιό πτερύγιο οδήγησης |
| 13 | Βάση επαφής |
| 14 | Λωρίδα ασφαλείας |
| 15 | Πλευρικό πτερύγιο οδήγησης (εναλλακτικά για τη θέση 14) |
| 16 | πώματα σφράγισης |
| 17 | Ασφάλεια για το ρεύμα φόρτισης |
| 18 | Βίδα στερέωσης, κάλυμμα, αριστερή πλευρά |
| 19 | Κλειδοδιακόπτης λειτουργίας ανάγκης (προαιρετικά) |

**Πεδίο πλήκτρων με κλειδαριά με κωδικό**

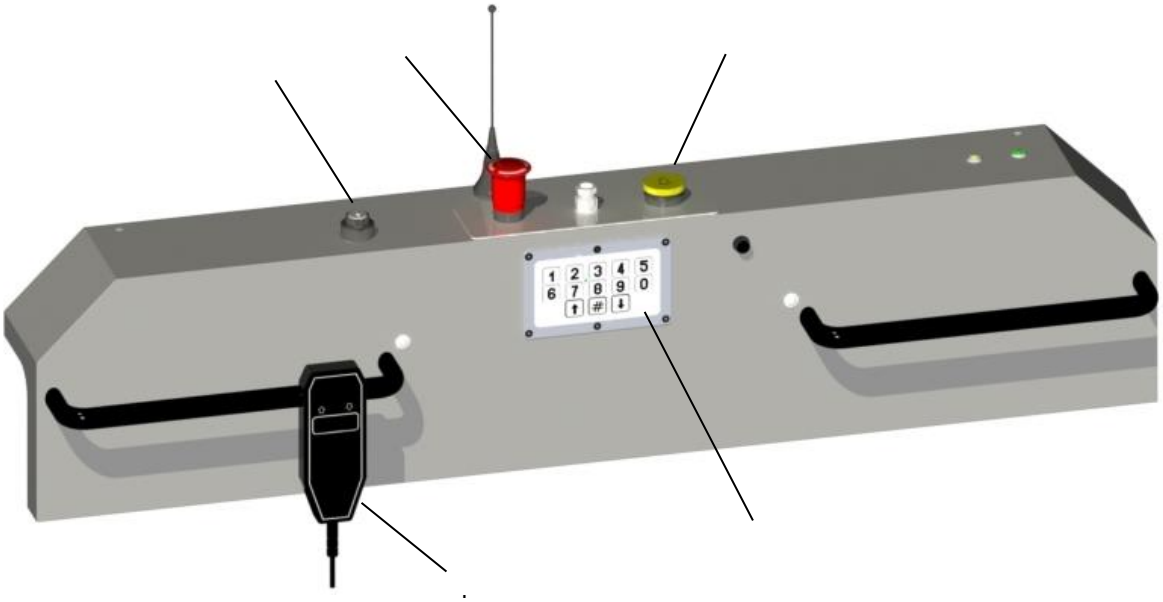

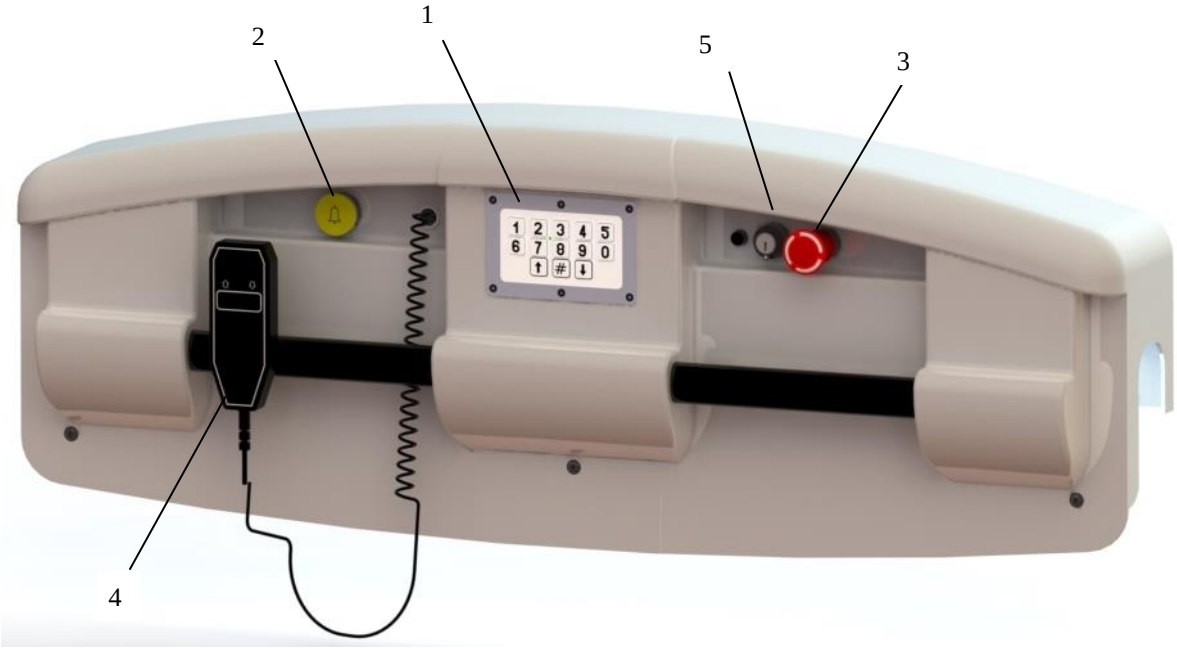


| Θέση | Χαρακτηρισμός |
|---|---|
| 1 | Πεδίο πλήκτρων με κλειδαριά με κωδικό |
| 2 | Κλήση έκτακτης ανάγκης |
| 3 | Κουμπί στάσης έκτακτης ανάγκης |
| 4 | Μεταδότης εντολών στο ελικοειδές καλώδιο (προαιρετικά) |
| 5 | Κλειδοδιακόπτης λειτουργίας ανάγκης (προαιρετικά) |

## 3. Ασφάλεια και ειδικές οδηγίες

! **Προσοχή** ! Παρόλο που ο αψυψωτήρας σας πληροί τις πιο σύγχρονες προδιαγραφές ασφαλείας, τηρήστε απαραιτήτως τις παρακάτω οδηγίες ασφαλείας:

**Θέστε τον ανυψωτήρα σε λειτουργία αφού διαβάσετε και τηρήσετε τις οδηγίες λειτουργίας.**

**Ποτέ μην υπερβαίνετε την επιτρεπόμενη εφελκυστική ικανότητα.**
***(Λανθάνων κίνδυνος: Θραύση/αστοχία των φρένων)***

**Χειριστείτε τον ανυψωτήρα μόνο καθιστοί (για εξαιρέσεις, βλέπε το προφίλ μετακίνησης).**

**Σε περίπτωση πυρκαγιάς μην χρησιμοποιείτε τον ανυψωτήρα.**

**Δεν πρέπει να υπάρχουν λυτά ρούχα που κρέμονται στην περιοχή των ραγών κίνησης και την πλατφόρμα, όταν ο ανυψωτήρας μετακινείται.**
***(Λανθάνων κίνδυνος: Κρέμασμα από χαλαρά ρούχα, κτλ.)***

**Όταν ο ανυψωτήρας δεν χρησιμοποιείται, πρέπει να διπλώνεται.**
***(Λανθάνων κίνδυνος: Κίνδυνος να σκοντάψετε)***

**Ποτέ μην φέρνετε τα χέρια σας κοντά στις ράγες κίνησης, όταν ο ανυψωτήρας μετακινείται.**
***(Λανθάνων κίνδυνος: Κίνδυνος σύνθλιψης)***

**Προσέξτε απαραιτήτως το συρμό κυκλοφορίας ώστε να είναι προς την κατεύθυνση κίνησης της διαδρομής.**
***(Λανθάνων κίνδυνος: Κίνδυνος σύνθλιψης)***

**Μην αφαιρείτε, χωρίζετε, παραμορφώνετε ή μεταχειρίζεστε με δύναμη τα εξαρτήματα του ανυψωτήρα, της επένδυσης ή τα χειριστήρια.**

**Μην ασκείτε δύναμη στα ερμάρια ούτε κατά τη διαδρομή ούτε κατά το δίπλωμα ή ξεδίπλωμα.**
***(Λανθάνων κίνδυνος: Πτώση από τη πλατφόρμα)***

**Διακόψτε αμέσως την εντολή κίνησης, αν βρίσκονται εμπόδια ή αντικείμενα μέσα ή πάνω στο συρμό κυκλοφορίας, την πλατφόρμα ή την περιοχή κίνησης.**
***(Λανθάνων κίνδυνος: Κίνδυνος σύνθλιψης)***

**Μην απομακρύνετε τις πινακίδες που αφορούν τον ανυψωτήρα.**

**Αναθέστε τις επισκευές αποκλειστικά σε τεχνικούς.**

**Μην αφήνετε να προεξέχουν μέρη του σώματος ή του αναπηρικού καροτσιού από τη βάση της πλατφόρμας.**

**Στην πλατφόρμα μην κάνετε κινήσεις που δεν είναι αναγκαίες, όπως π.χ. ταλαντώσεις ή στριφογυρίσματα.**
***(Λανθάνων κίνδυνος: Πτώση από την πλατφόρμα)***

**Στις εσωτερικές και εξωτερικές εγκαταστάσεις απαγορεύεται μια προσωρινή ή διαρκής διαβροχή του ανυψωτήρα.**

**Αφαιρέστε τις ακαθαρσίες στον ανυψωτήρα με λίγο στιβλωτικό ή ένα υγρό πανί, όχι με δέσμη νερού.**

**Το εξάρτημα υποδοχής φορτίου και ο συρμός κίνησης πρέπει να φωτίζονται με ημερήσιο ή επαρκές ηλεκτρικό φως. Ο ηλεκτρικός φωτισμός πρέπει να είναι ανεξάρτητος από κυκλώματα χρονοδιακοπτών. Τουλάχιστον ένας λαμπτήρας 50 Lux στα σημεία επιβίβασης και αποβίβασης ή σύμφωνα με τους εθνικούς κανονισμούς προστασίας εργαζομένων.**

## 4.1 Ο κεντρικός διακόπτης

Ο κεντρικός διακόπτης (κόκκινο κλειδί) βρίσκεται στο εσωτερικό της πλατφόρμας, πίσω από το κάλυμμα (σελ. *7, 8/θέση 11*). Με αριστερή περιστροφή μπορείτε να αφαιρέσετε το κλειδί και έτσι να διακόψετε την παροχή ρεύματος. (Άνοιγμα του καλύμματος, βλέπε 4.7.1 ή 4.7.3). Η ενεργοποίηση του κεντρικού διακόπτη πρέπει να γίνεται από τεχνικό προσωπικό.

## 4.2 Η προστασία βαθιάς εκφόρτισης και η φόρτιση

Οι ανυψωτήρες πλατφρόρμας T80 είναι εξοπλισμένοι με αυτόματες συσκευές φόρτισης. Η φόρτιση διεξάγεται αυτόματα, όταν ο ανυψωτήρας πλατφόρμας κινείται σε ένα σταθμό φόρτισης. Οι συσσωρευτές δεν χρειάζονται καμία φροντίδα.

Όλοι οι ανυψωτήρες πλατφόρμες T80 είναι εξοπλισμένοι με μια ηχητική προστασία βαθιάς εκφόρτισης. Αυτός ο μεταδότης ηχητικού σήματος πρέπει να προστατεύει από βαθιά εκφόρτιση.

Όταν η τάση μπαταρίας πέφτει κάτω από τα 22 V, ηχεί ένας διακοπτόμενος τόνος (μπιπ) σε ενδιάμεσα διαστήματα των 5 δευτερολέπτων. Σε αυτή την περίπτωση πρέπει αμέσως να μετακινηθείτε στον επόμενο, αν είναι δυνατό στον κατώτερο σταθμό φόρτισης και να αφήσετε τον ανυψωτήρα να φορτιστεί εκεί για αρκετές ώρες (η φόρτιση διεξάγεται αυτόματα στο σημείο στάσης φόρτισης). Μετά από μια κανονική φόρτιση παύει ο διακοπτόμενος τόνος. Μπορείτε να σταματήσετε τον τόνο, πατώντας το κουμπί κλήσης έκτακτης ανάγκης, χωρίς αυτό να έχει κάποια επίδραση στη διαδικασία φόρτισης.

## 4.3 Η προστασία από υπερφόρτωση

Ο ανυψωτήρας πλατφόρμας T80 είναι εξοπλισμένος με μια προστασία από υπερφόρτωση (ηχητική και οπτική). Στο μεταλλικό καπό σβήνει η πορτοκαλί λυχνία στο καπό (*σελ. 7/θέση L2*) και στο συνθετικό καπό σβήνει ο φωτισμός φόντου των βελών κατεύθυνσης (σελ. *8/θέση 1*). Κατά την υπερφόρτωση ηχεί επιπρόσθετα ένας συνεχής τόνος μέσω του εσωτερικού σημαντήρα. Επίσης έχει καθοριστεί ότι η συνολική επιφόρτιση βρίσκεται στο κέντρο του δαπέδου πλατφόρμας.. Σε περίπτωση απόκρισης της προστασίας από υπερφόρτωση, μειώστε το βάρος. Ενδεχ. αρκεί μια τοποθέτηση πιο κοντά στην κατεύθυνση των ραγών μετακίνησης.

## 4.4 **Ο φορτιστής** (ενδεικτικές λυχνίες)

Οι ενδεικτικές λυχνίες στον φορτιστή δείχνουν την εκάστοτε κατάσταση του φορτιστή. Γίνεται διάκριση ανάμεσα σε διάφορες εκδόσεις φορτιστών.

Η σημασία των διαφόρων χρωμάτων ή/και ενδεικτικών λυχνιών αναγράφεται πάνω στους φορτιστές. Θα σας τα εξηγήσει ξανά αναλυτικά ο εγκαταστάτης κατά την ενημέρωση.

Υπόδειξη: Αν ο ανυψωτήρας, εκτός του σημείου στάσης, δεν φορτιστεί 30 δευτερόλεπτα μετά από την τελευταία κίνηση κινητήρα, σημαίνει ένα ηχητικό σήμα.

**4.5** **<u>Λήψη και αποστολή της πλατφόρμας</u>** (τυπική έκδοση)

Πριν από κάθε διαδρομή διασφαλίστε ότι λειτουργεί το ηχητικό και, αν υπάρχει, το οπτικό σήμα προειδοποίησης (προαιρετικά). Μπορείτε να πάρετε τον ανυψωτήρα πλατφόρμας T80 από κάθε σημείο στάσης ή να τον αποσταλεί σε ένα άλλο σημείο στάσης. Γι' αυτό πρέπει να εισάγεται ο διακόπτης κλειδιού στο αντίστοιχο σημείο στάσης και να περιστρέφεται προς την αντίστοιχη κατεύθυνση και να στερεώνεται σε αυτή τη θέση. Ο ανυψωτήρας πλατφόρμας δεν αντιδρά αμέσως, αλλά μετά από ένα χρόνο καθυστέρησης περ. 2 δευτερολέπτων.

*<u>Σημείωση:</u>* Ο ανυψωτήρας πλατφόρμας μετακινείται από τα εξωτερικά σημεία ελέγχου μόνο στη διπλωμένη κατάσταση, δηλαδή η βάση της πλατφόρμας πρέπει να είναι διπλωμένη πάνω και τα ερμάρια ασφαλείας διπλωμένα προς τα κάτω.

*<u>Προσοχή:</u>* Όταν αλλάζει ο όροφος (περισσότερα από δύο σημεία στάσης) ο ανυψωτήρας πλατφόρμας πρέπει να λαμβάνεται ή να αποστέλλεται κατά τον εξής τρόπο: Αν ο ανυψωτήρας πλατφόρμας T80 καταλήγει μέσα σε ένα από τα μεσαία σημεία στάσης, παραμένει εκεί και διπλώνει ή μπορεί να διπλωθεί. Όταν ο ανυψωτήρας πλατφόρμας δεν πρέπει να παραμείνει (να διπλώσει) εκεί, πρέπει να ελευθερώσετε σύντομα την εντολή κίνησης από το μεταδότη εξωτερικής εντολής και να τον ξαναπατήσετε αμέσως έτσι ώστε η πλατφόρμα να συνεχίσει να κινείται.

*<u>Υπόδειξη:</u>* Στον ασύρματο πομπό για τη λήψη και την αποστολή του ανυψωτήρα πλατφόρμας είναι στερεωμένη μια λυχνία ένδειξης.

ΠΡΑΣΙΝΗ: Οι μπαταρίες είναι εντάξει

ΠΟΡΤΟΚΑΛΙ: Η ισχύς των μπαταριών εξασθενεί, αντικαταστήστε τις με την ευκαιρία

ΚΟΚΚΙΝΗ: Η ισχύς των μπαταριών είναι πολύ ασθενής, αντικαταστήστε πλήρως τις μπαταρίες

**<u>Λήψη και αποστολή του ανυψωτήρα πλατφόρμας</u>** (ειδική έκδοση 1) [μέσω του εξωτερικού μεταδότη εντολών, μόνο για διακόπτη κλειδιού με 3 θέσεις (σελ. 7, 8 θέση 2) για μια διαδρομή με αναπτυγμένη πλατφόρμα μέσω του εξωτερικού μεταδότη εντολών]. Η επιλογή αυτή πρέπει να ενεργοποιείται από έναν τεχνικό από τη μονάδα ελέγχου. Πρέπει να διασφαλίζεται ότι κανένα τρίτο άτομο δεν μπορεί να παρεισφρύσει/να πηδήσει ξαφνικά στη διαδρομή κίνησης. **<u>Προϋπόθεση: Η περιοχή κίνησης πρέπει να είναι 100% ορατή !!!!</u>**

Ο διακόπτης κλειδιού (σελ. 7, 8 θέση 2) πρέπει να ρυθμίζεται στη θέση –II, διαφορετικά όπως στην παράγραφο 4.5.

**<u>Λήψη και αποστολή του ανυψωτήρα πλατφόρμας</u>** (ειδική έκδοση 2) [Μέσω της εσωτερικής μονάδας ελέγχου, μόνο για διακόπτη κλειδιού με 3 θέσεις (σελ. 7, 8 θέση 2)]. Η επιλογή αυτή πρέπει να ενεργοποιείται από έναν τεχνικό μέσα από τη μονάδα ελέγχου.

Η πλατφόρμα μπορεί να μετακινείται μέσω της εσωτερικής μονάδας ελέγχου στη διπλωμένη κατάσταση. Γι' αυτό, ο διακόπτης κλειδιού (σελ. 7, 8 θέση 2) στη θέση –II. Τώρα ο ανυψωτήρας πλατφόρμας μπορεί να μετακινηθεί μέσω της εσωτερικής μονάδας ελέγχου (σελ. 7, 8 θέση 1).

<u>Για περισσότερα από δύο σημεία στάσης</u>: Ο ανυψωτήρας πλατφόρμας σταματά στο κάθε ενδιάμεσο σημείο στάσης αυτόματα και ενδεχ. ξεδιπλώνεται, αν πρόκειται για αυτόματη πλατφόρμα. Αν δεν επιθυμείτε κάτι τέτοιο, πρέπει να δώσετε μια νέα εντολή κίνησης και ο ανυψωτήρας πλατφόρμας θα συνεχίσει την κίνησή του.

### 4.5.1 Η αυτόματη πλατφόρμα

Στην αυτόματη πλατφόρμα το δάπεδο διπλώνεται ηλεκτρικά προς τα πάνω ή προς τα κάτω και με ηλεκτρικό τρόπο και τα ερμάρια ασφαλείας προς τα πάνω ή προς τα κάτω. Αυτό συμβαίνει μέσω της εντολής AUF (ΠΑΝΩ) ή AB (ΚΑΤΩ) από ένα σημείο στάσης (*βλέπε επίσης παράγραφο 4.5*), ή μέσω της εσωτερικής μονάδας ελέγχου στην ειδική έκδοση 2. Η εντολή πρέπει να παραμείνει πατημένη τόσο (η επονομαζόμενη βηματική λειτουργία), μέχρι να ολοκληρωθεί η διαδικασία διπλώματος.

Όταν κατά τη διαδικασία δίπλωσης προκύψει μια βλάβη, αναπτύξτε ή μαζέψτε την πλατφόρμα με το χέρι (*βλέπε παράγραφο 4.5.2*) και ενημερώστε την υπηρεσία πελατών.

### 4.5.2 Η χειροκίνητη πλατφόρμα

***Η διαδικασία δίπλωσης σε μια βαθμίδα μπορεί/πρέπει να διεξάγεται μόνο από έναν συνοδό.***

Για να διπλώσετε την πλατφόρμα με το χέρι, ενεργήστε ως εξής (όπως απεικονίζεται παρακάτω):

α) Φέρτε τα ερμάρια ασφαλείας σε οριζόντια θέση.

β) Διπλώστε το δάπεδο πλατφόρμας προς πάνω.

γ) Διπλώστε τα ερμάρια ασφαλείας προς τα κάτω, αντίθετα από το δάπεδο πλατφόρμας.

Το εκάστοτε ερμάριο προς την κάθοδο είναι κατασκευασμένο αντιστοίχως μακρύτερο για να καθιστά δυνατό έναν ασφαλή χειρισμό.

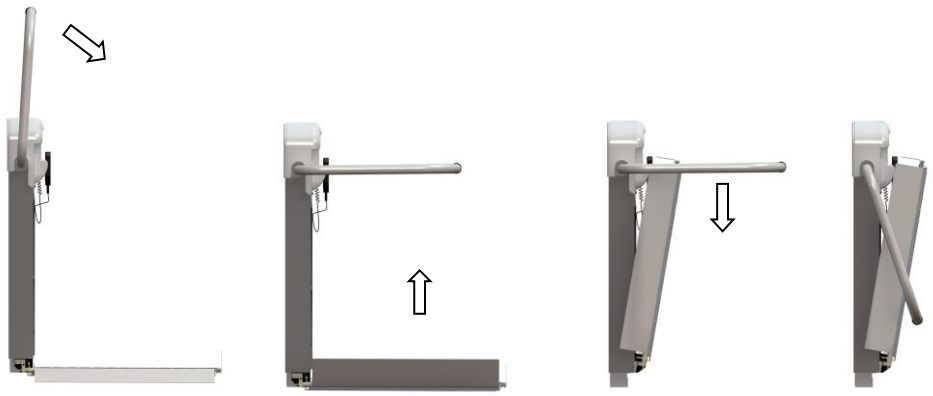

Για να ξεδιπλώσετε ξανά την πλατφόρμα, πρέπει να ενεργήσετε κατά την αντίστροφη σειρά και τέλος να αναδιπλώσετε ψηλά το ερμάριο ασφαλείας στην επιθυμητή θέση πρόσβασης τέρμα προς τα πάνω (κατακόρυφα).

## 4.6 **<u>Μετακίνηση με τον ανυψωτήρα πλατφόρμας</u>** (τυπική έκδοση)

Πριν από κάθε διαδρομή βεβαιωθείτε ότι λειτουργεί το ηχητικό και, αν υπάρχει, το οπτικό σήμα προειδοποίησης (προαιρετικά). Στην πλατφόρμα βρίσκονται τα εξής χειριστήρια:

| | | |
|---|---|---|
| α) Διακόπτης κλειδιού | Λειτουργία -I- και -0- | (*σ. 7, 8/θέση 2*) |
| β) Χειριστήριο | Λειτουργία AUF (Πάνω) και AB (Κάτω) (σ. *7, 8/θέση 1*) | |
| γ) Πιεζόμενο κουμπί | NOT-HALT (Στάση Έκτακτης Ανάγκης) (κόκκινο κομβίο) (σ. *7, 8/θέση* 3) | |

⇒Μετά από το ανέβασμα ή την επιβίβαση στην πλατφόρμα εισάγετε το κλειδί και γυρίστε το στη θέση -I- :

**!** Στην *αυτόματη* πλατφόρμα το ερμάριο ασφαλείας κλείνει ηλεκτρικά, όταν ο περιστρεφόμενος μοχλός ή το κουμπί πατηθούν προς την επιθυμητή κατεύθυνση διαδρομής και κρατηθούν πατημένα. Μετά από το κλείσιμο του ερμαρίου ο ανυψωτήρας πλατφόρμας τίθεται σε κίνηση.

**!** Στη *χειροκίνητη* πλατφόρμα κλείστε **πρώτα** τα ερμάρια ασφαλείας με το χέρι (οριζόντια θέση), στη συνέχεια πατήστε και κρατήστε πατημένο το ταλαντευόμενο μοχλό ή το κουμπί προς την επιθυμητή κατεύθυνση διαδρομής.

⇒Με την επίτευξη του επιδιωκώμενου σημείου στάσης:

**!** Ο ανυψωτήρας πλατφόρμας σταματά αυτόματα (η εκάστοτε θέση ρυθμίζεται κατά τη συναρμολόγηση).

**!** Στην αυτόματη πλατφόρμα κρατήστε πατημένο τον περιστρεφόμενο μοχλό ή το κουμπί μέχρι να ανοίξει το ερμάριο ασφαλείας.

**!** Στη χειροκίνητη πλατφόρμα ελευθερώστε το περιστρεφόμενο μοχλό ή το κουμπί και ανοίξτε προς τα πάνω με το χέρι το ερμάριο ασφαλείας.

⇒Όταν αλλάζει ο όροφος (περισσότερα από δύο σημεία στάσης) πρέπει να μετακινήστε με τον ανυψωτήρα πλατφόρμας T80 με τον εξής τρόπο:

**!** Αν ο ανυψωτήρας πλατφόρμας καταλήγει σε ένα από τα μεσαία σημεία στάσης, παραμένει εκεί και σε περίπτωση μιας αυτόματης πλατφόρμας ξεδιπλώνει τα ερμάρια ασφαλείας. Όταν ο ανυψωτήρας δεν πρέπει να σταματά εκεί (να ανοίγει), πρέπει να ελευθερώνετε σύντομα το μεταδότη εντολών και να τον ξαναπατάτε αμέσως έτσι ώστε ο ανυψωτήρας πλατφόρμας να συνεχίζει την κίνηση.

**<u>Μετακίνηση με τον ανυψωτήρα πλατφόρμας</u>** (ειδική έκδοση 1) [μέσω του εξωτερικού μεταδότη εντολών, για το διακόπτη κλειδιού με 3 θέσεις (σελ. 7, 8 θέση 2) για μια διαδρομή με αναπτυγμένη πλατφόρμα μέσω του εξωτερικού μεταδότη εντολών]. Η επιλογή αυτή πρέπει να ενεργοποιείται από έναν τεχνικό από τη μονάδα ελέγχου. Πρέπει να διασφαλίζεται ότι κανένα τρίτο άτομο δεν μπορεί να παρεισφρύσει/να πηδήσει ξαφνικά στη διαδρομή κίνησης.
**<u>Προϋπόθεση: Η περιοχή κίνησης πρέπει να είναι 100% ορατή !!!!</u>**

Ο διακόπτης κλειδιού (σελ. 7, 8 θέση 2) πρέπει να ρυθμίζεται στη θέση –II-, διαφορετικά κατά τον τρόπο που περιγράφεται παρακάτω, με τη διαφορά ότι εδώ μπορεί να χρησιμοποιηθεί μόνο ο εξωτερικός μεταδότης εντολών.

**<u>Μετακίνηση με τον ανυψωτήρα πλατφόρμας</u>** (ειδική έκδοση 2)

Ο διακόπτης κλειδιού (σελ. 7, 8 θέση 2) πρέπει να ρυθμίζεται στη θέση –I-, διαφορετικά, όπως περιγράφεται στην τυπική έκδοση.

### 4.6.1 <u>**Πεδίο πλήκτρων με "κλειδαριά με κωδικό (PIN-pad)"**</u> (προαιρετικά)

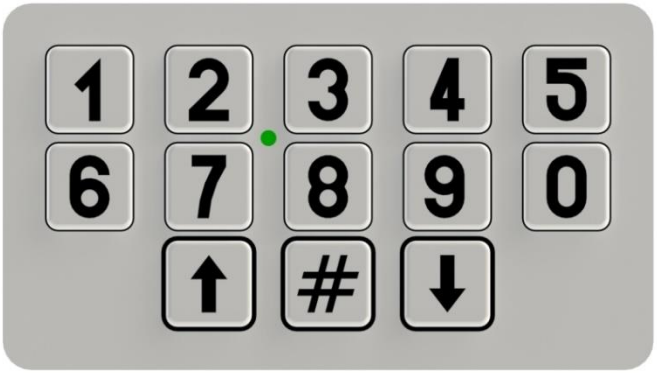


Η εσωτερική και η εξωτερική μονάδα ελέγχου μπορεί να είναι εξοπλισμένη με ένα πεδίο πλήκτρων (*σελ.9)* αντί με τον κλειδοδιακόπτη (σελ.7, 8 θέση 2). Μέσω ενός ελεύθερα επιλέξιμου κωδικού (2 έως 5 ψηφία) είναι δυνατή η ενεργοποίηση των σημείων ελέγχου.

<u>Για την ενεργοποίηση των σημείων ελέγχου:</u>

Κρατήστε πατημένο 2 δευτερόλεπτα το πλήκτρο #. Μόλις είναι ενεργό το σημείο ελέγχου, αναβοσβήνει το πράσινο LED 1x σύντομα.

Εντός 5 δευτερολέπτων καταχωρήστε τον κωδικό ενεργοποίησης και επιβεβαιώστε με το πλήκτρο #.
Το πράσινο LED αναβοσβήνει 2x σύντομα.

Τώρα μπορείτε να δώσετε μέσω των πλήκτρων ↑ και ↓ την εντολή για αναδίπλωση και κίνηση.

5 δευτερόλεπτα μετά το τέλος της εντολής κίνησης/εντολής αναδίπλωσης απενεργοποιείται το σημείο ελέγχου. Το πληκτρολόγιο βρίσκεται τώρα σε κατάσταση αναμονής.

*Υπόδειξη:*
Εάν με ενεργοποιημένη κατάσταση δεν δοθεί εντός 5 δευτερολέπτων μια εντολή κίνησης/εντολή αναδίπλωσης, το σημείο ελέγχου απενεργοποιείται. Το σημείο ελέγχου βρίσκεται τότε σε κατάσταση αναμονής και πρέπει να ενεργοποιηθεί ξανά (βλέπε επάνω)

Ο τρόπος αλλαγής του επιλεγμένου κωδικού, περιγράφεται ξεχωριστά και παραδίδεται ξεχωριστά.

Εκτός από τον επιλεγμένο από τον χρήστη κωδικό για την ενεργοποίηση των σημείων ελέγχου είναι επιπρόσθετα αποθηκευμένος ένας υπερκείμενος κωδικός ενεργοποίησης. Έτσι μπορεί π.χ. ο τεχνικός του σέρβις να εκτελέσει μια συντήρηση, ακόμη και όταν δεν είναι παρών ο πελάτης.

## 4.7 <u>Τι πρέπει να κάνετε σε περίπτωση απρόβλεπτης ακινητοποίησης, όπως π.χ. διακοπή ρεύματος;</u>

Συνιστούμε ένα ενεργό κινητό τηλέφωνο για να ειδοποιήσετε κάποιον διασώστη.

### 4.7.1 **Χειρισμός τροχού χειρός / Μόνο από εξειδικευμένο προσωπικό** (έκδοση με μεταλλικό καπό)

Ο χειρισμός του ανυψωτήρα πλατφόρμας T80 μπορεί να γίνεται επίσης και χειροκίνητα. Ο χειροκίνητος χειρισμός πρέπει να διεξάγεται από τεχνικό προσωπικό! Γι' αυτό πρέπει να ενεργήσετε ως εξής:

α) Πατήστε το κουμπί ΣΤΑΣΗΣ ΕΚΤΑΚΤΗΣ ΑΝΑΓΚΗΣ (σ. *7 /θέση 3*) στην πλατφόρμα.

β) Ξεσφίξτε τις βίδες στερέωσης (σ. 7/θέση 16) στο καπό (εργαλείο παρεχόμενο στο φάκελο)

γ) Πρέπει να ανυψώσετε το κάλυμμα της πλατφόρμας *(σελ.7/θέση 5)* και να το ασφαλίζετε από πτώση με τους κουμπωτούς βραχίονες.

δ) Πρέπει να τραβήξετε προς τα επάνω τον μοχλό εξαέρωσης φρένων (θηλιά) και <u>ταυτόχρονα</u> πρέπει να περιστρέψετε τον τροχό στο άκρο του άξονα του κινητήρα.

Πρέπει πάντα να οδηγείται στο κατώτερο σημείο στάσης (μικρή άσκηση δύναμης κατά την περιστροφή του τροχού χειρός). Η εκάστοτε κατεύθυνση περιστροφής παρατίθεται απευθείας στον τροχό χειρός.

<u>Υπόδειξη:</u> Αν η αιτία της ακινητοποίησης δεν είναι προφανής, πρέπει να συμπεραίνεται ότι ο μηχανισμός αγκίστρωσης έχει απεμπλακεί και ο διακόπτης ασφαλείας προκάλεσε τη διακοπή του ανυψωτήρα. **Η επαναφορά του μηχανισμού αγκίστρωσης πρέπει να διεξάγεται μόνο από τεχνικό προσωπικό.** Σε αυτή την περίπτωση πρέπει να ενεργήσετε όπως περιγράφεται παραπάνω, ωστόσο ο τροχός χειρός πρέπει να γυρίζει πρώτα στη θέση AUF (ΠΑΝΩ) (μέχρι ο ανυψωτήρας να μετακινηθεί περ. 5 εκατοστά στη ράγα οδήγησης). Στη συνέχεια ο τροχός χειρός μπορεί να περιστραφεί προς την κατεύθυνση AB (ΚΑΤΩ).

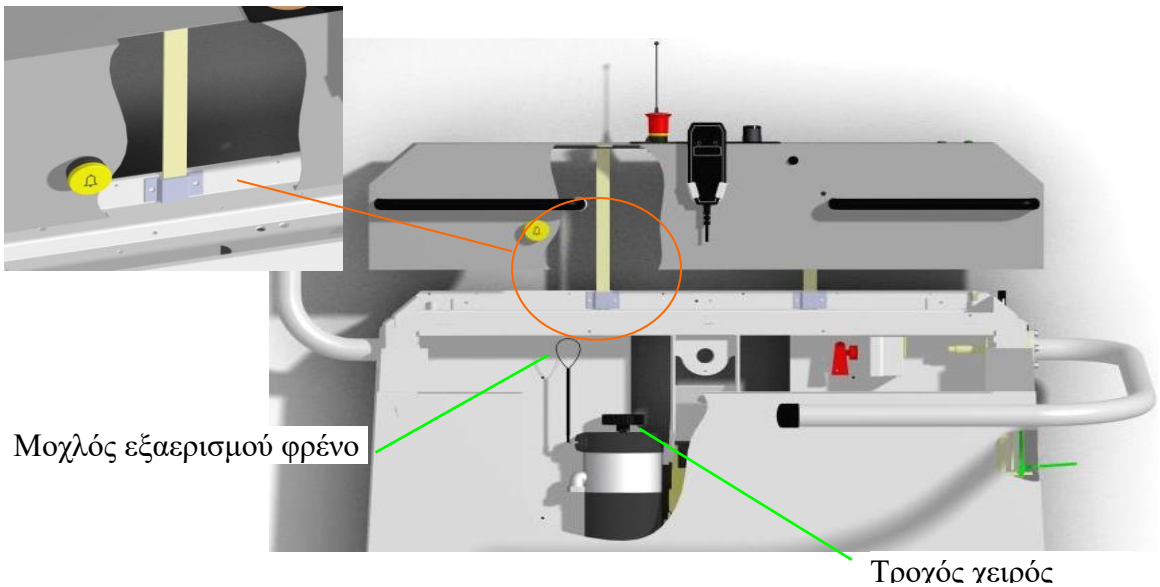

### 4.7.2 Εκκένωση / Μόνο από ειδικευμένο προσωπικό

Για να βοηθήσετε τον χειριστή να βγει από το αναβατόριο, ακολουθήστε την εξής διαδικασία:

- Πατήστε το μπουτόν ΚΙΝΔΥΝΟΥ (*σελ.7,/θέση 3*) στην πλατφόρμα.
- Αφαιρέστε την τάπα (για την απασφάλιση κινδύνου) στην πλευρά διάσωσης στην μπροστινή επένδυση με ένα κατσαβίδι ή παρόμοιο εργαλείο.
- Με κατάλληλο εργαλείο, πιέστε προς τα κάτω τον μοχλό που διακρίνετε στην κάτω εικόνα. Μπορείτε ταυτόχρονα να ανεβάσετε με το χέρι την μπάρα ασφαλείας στην πλευρά διάσωσης.
- Τώρα μπορείτε να βοηθήσετε τον χειριστή ώστε να βγει από την πλευρά διάσωσης.

Για να μην κλείσει την σκάλα το αναβατόριο, πρέπει να κλείσετε με το χέρι την πλατφόρμα (*βλέπε 4.5.2*).

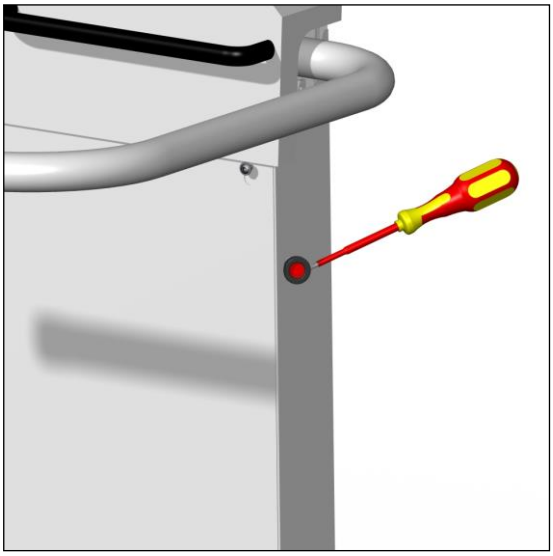

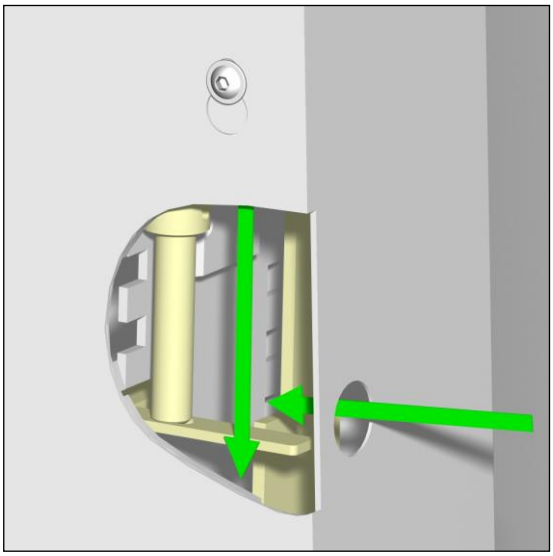

### 4.7.3 **Χειρισμός τροχού χειρός / Μόνο από εξειδικευμένο προσωπικό** (έκδοση με συνθετικό καπό)

Ο χειρισμός του ανυψωτήρα πλατφόρμας T80 γίνεται επίσης και χειροκίνητα. Ο χειροκίνητος χειρισμός πρέπει να διεξάγεται από εξειδικευμένο προσωπικό! Γι' αυτό ενεργήστε ως εξής:

α) Πατήστε το κουμπί NOT-HALT (Στάση έκτακτης ανάγκης) (*σ. 8/θέση 3*) στην πλατφόρμα.

β) Αφαιρέστε τις βίδες από το καπό, τραβήξτε το καλώλδιο και εξάγετε το καπό προς τα πάνω.

γ) Πρέπει να τραβήξετε προς τα επάνω τον μοχλό εξαέρωσης φρένων (θηλιά) και <u>ταυτόχρονα</u> πρέπει να περιστρέψετε τον τροχό στο άκρο του άξονα του κινητήρα.

Ο ανυψωτήρας πρέπει πάντα να οδηγείται στο κατώτερο σημείο στάσης (μικρή άσκηση δύναμης κατά την περιστροφή του τροχού χειρός). Η εκάστοτε κατεύθυνση περιστροφής παρατίθεται απευθείας στον τροχό χειρός.

<u>Υπόδειξη:</u> Αν η αιτία της ακινητοποίησης δεν είναι προφανής, πρέπει να συμπεραίνεται μια παγίδα αγκίστρωσης. **Η επαναφορά του μηχανισμού αγκίστρωσης πρέπει να διεξάγεται μόνο από τεχνικό προσωπικό.** Σε αυτή την περίπτωση πρέπει να ενεργήσετε όπως περιγράφεται παραπάνω, ωστόσο ο τροχός χειρός πρέπει να γυρίζει πρώτα στη θέση AUF (ΠΑΝΩ) (μέχρι ο ανυψωτήρας να μετακινηθεί περ. 5 εκατοστά στη ράγα οδήγησης). Στη συνέχεια ο τροχός χειρός μπορεί να περιστραφεί προς την κατεύθυνση AB (ΚΑΤΩ).

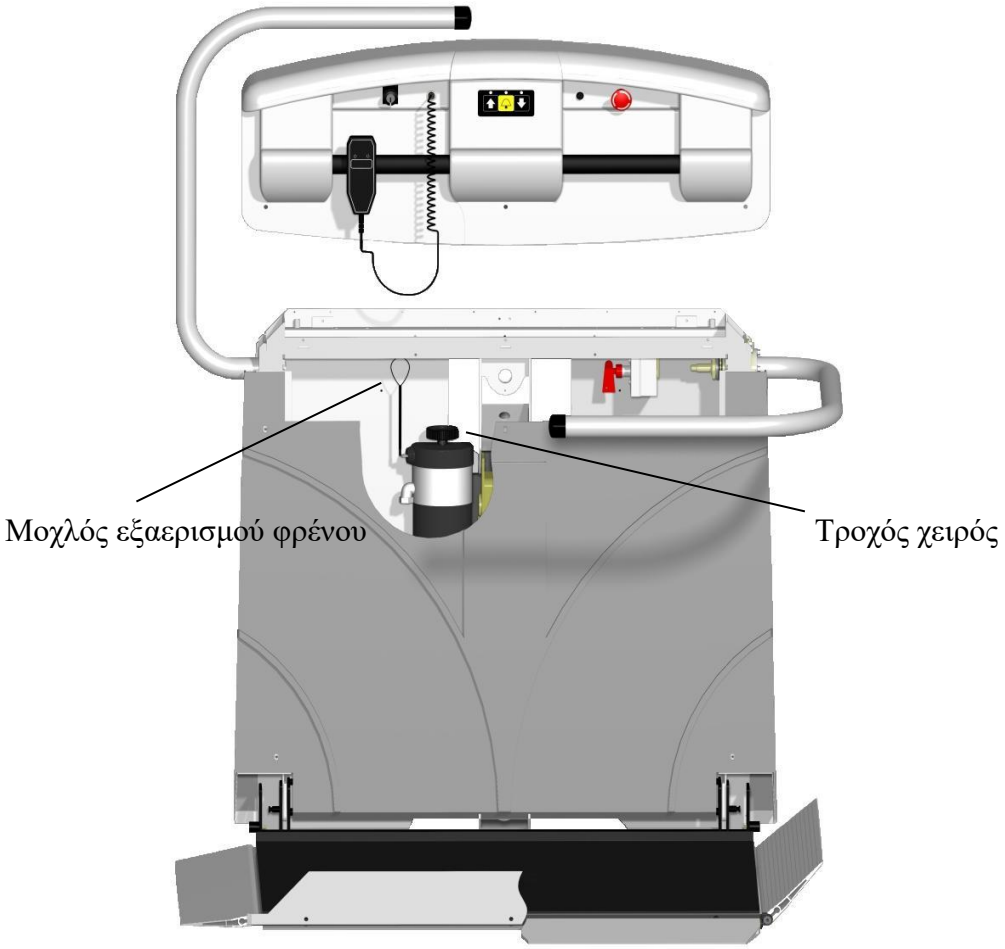

### 4.7.4 **Ηλεκτρική λειτουργία ανάγκης** (προαιρετικός εξοπλισμός)

Για την ενεργοποίηση της ηλεκτρικής λειτουργίας ανάγκης χρειάζεστε το δεύτερο κλειδί με την κόκκινη σήμανση. Τοποθετήστε το κλειδί στον προβλεπόμενο αφαλό (επισημαίνεται με ↓ ⚠ ↓ ) και περιστρέψτε το κλειδί.

Και εδώ, πρέπει να συγκρατήσετε το κλειδί όλο το χρονικό διάστημα στην ενεργοποιημένη θέση.
Ο ανελκυστήρας κινείται κατά την ενεργοποίηση με σαφώς μειωμένη ταχύτητα καθοδικά (μόνο καθοδικά). Κατά την πορεία αυτά, δεν λειτουργεί κανένας διακόπτης, καμία επαφή ασφαλείας ή/και κανένα κουμπί, επομένως πρέπει να παρατηρείτε ιδιαίτερα το περιβάλλον. Καθώς είναι εκτός λειτουργίας και οι διακόπτες για τη θέση στάσης, πρέπει να πλησιάζετε με ιδιαίτερο τρόπο αυτή τη θέση, καθώς το πλαίσιο ανοίγει μόνο σε μια συγκεκριμένη περιοχή. Εάν περάσετε αυτή την περιοχή, το πλαίσιο είναι ξανά κλειδωμένο. Εάν υπερβείτε την κατώτατη στάση, ενδέχεται να προκληθούν ζημιές στην πλατφόρμα.
Το καλύτερο είναι να σταματάτε περ. 10 cm πριν από τη στάση και να συνεχίζετε στη συνέχεια πλέον μόνο σταδιακά (2-3 cm) καθοδικά. Μετά από κάθε τμήμα πρέπει να προσπαθείτε, να μετακινείτε προς τα πάνω το πλαίσιο, προς την πλευρά που θέλετε να βγείτε, για να το ανοίξετε. Όταν φτάσετε στην περιοχή, στην οποία ανοίγει το πλαίσιο, βγείτε από την πλατφόρμα και ενημερώστε το σέρβις σας.

Εάν δεν λειτουργεί η ηλεκτρική λειτουργία ανάγκης (η πιθανή αιτία θα μπορούσε να είναι ένα ελαττωματικό μοτέρ ή η τροφοδοσία ενέργειας) βλέπε 4.7 -> Χειρισμός χειροτροχού.
Εφόσον η λειτουργία ανάγκης συνεχίστηκε πέρα από τη στάση που πρέπει να προσεγγιστεί και δεν ανοίγουν τα πλαίσια, πρέπει να μετακινήσετε τον ανελκυστήρα όπως στο 4.7 ένα μικρό κομμάτι χειροκίνητα και μάλιστα ανοδικά, μέχρι να ανοίγει το πλαίσιο.

## 5 Επιλογές / Αξεσουάρ

Ανάλογα με την απαίτηση, οι ανυψωτήρες πλατφόρμας T80 εξοπλίζονται και με τα παρακάτω αξεσουάρ.

### 5.1 Το πτυσσόμενο κάθισμα

Όλοι οι ανυψωτήρες πλατφόρμας μπορούν να εξοπλίζονται ή να συμπληρώνονται, εφόσον θέλετε, και με ένα πτυσσόμενο κάθισμα (σ. *7, 8/θέση 10*). Το πτυσσόμενο κάθισμα χρησιμεύει για τα άτομα που δεν είναι σε αναπηρικό καρότσι και θέλουν να χρησιμοποιήσουν τον ανυψωτήρα πλατφόρμας ως επιφάνεια για κάθισμα. Όταν είναι διπλωμένο πάνω το κάθισμα δεν πιάνει χώρο στο τείχωμα της πλατφόρμας. Το πτυσσόμενο κάθισμα είναι εξοπλισμένο με μια ζώνη ασφαλείας, η οποία πρέπει να εφαρμόζεται, όταν ο χρήστης δεν είναι σε θέση να κρατηθεί με ένα χέρι από το ερμάριο ή τη λαβή συγκράτησης.

### 5.2 Το σύστημα κλήσης έκτακτης ανάγκης

Όλοι οι ανυψωτήρες πλατφόρμας πρέπει να είναι εξοπλισμένοι με ένα σύστημα κλήσης έκτακτης ανάγκης.

Παράλληλα με τις τυπικές εκδόσεις παρέχονται και άλλες:

- Ένας ηχητικός μηχανισμός τύπου γκογκ, που καθοδηγείται ασύρματα. Ο πομπός που είναι εξοπλισμένος με μια ξεχωριστή μπαταρία βρίσκεται στο καπό της πλατφόρμας και οδηγεί το σήμα κλήσης έκτακτης ανάγκης στο γκογκ (χωρίς καλώδια). Η εμβέλεια ανέρχεται μεταξύ 10 μέτρων (για μη κτισμένες επιφάνειες) και τουλάχιστον 10 μέτρων (για κτισμένες επιφάνειες).
- ***Το καλύτερο σύστημα κλήσης έκτακτης ανάγκης παραμένει ωστόσο πάντα ένα κινητό τηλέφωνο***.

### 5.3 Το πλευρικό πτερύγιο οδήγησης

Σε μερικές περιπτώσεις (σπίτια με σκάλες) δεν είναι δυνατό λόγω του χώρου μπροστά από τον πρώτο αναβαθμό να μετακινηθείτε μέσω των δύο τυπικών πτερυγίων οδήγησης στην πλατφόρμα. Σε αυτές τις περιπτώσεις πρέπει να συναρμολογείτε ένα πρόσθετο πτερύγιο οδήγησης στην επιμήκη πλευρά της πλατφόρμας (σ. *7, 8/θέση 15*).

### 5.4 Οπτικό προειδοποιητικό σήμα

Για κάθε κίνηση κινητήρα του ανυψωτήρα σκαλιών ενεργοποιείται ένα οπτικό σήμα (πορτοκαλί φως που αναβοσβήνει στο καπό). Αυτό αυξάνει την προστασία σε περιοχές δημόσιας πρόσβασης. Η συχνότητα επανάληψης του σήματος ανέρχεται περ. σε 1 δευτερόλεπτα.

### 5.5 Ασύρματος πομπός χειρός

Στην περίπτωση που παραγείλλατε έναν ασύρματο πομπό χειρός, επισυνάπτονται σ’ αυτές τις οδηγίες χρήσης επιπρόσθετες οδηγίες για τον χειρισμό αυτού του πομπού.

## 6. Σε περίπτωση εκδήλωσης βλαβών

| Βλάβη | Πιθανή αιτία | Αντιμετώπιση |
|---|---|---|
| Ο ανυψωτήρας δεν δείχνει καμία λειτουργία | Τραβήξατε το κλειδί από το χειριστήριο στη θέση -I-, και από τα άλλα χειριστήρια στη θέση -0- ; | Ενεργοποιήστε το διακόπτη κλειδιού σωστά (βλέπε 4.5 ή 4.6) |
| | Είναι όλοι οι διακόπτες ΣΤΑΣΗΣ ΕΚΤΑΚΤΗΣ ΑΝΑΓΚΗΣ απασφαλισμένοι; | Απασφαλίστε περιστρέφοντας ή τραβώντας το διακόπτη ΣΤΑΣΗΣ ΕΚΤΑΚΤΗΣ ΑΝΑΓΚΗΣ (ανάλογα με την έκδοση) |
| | Είναι ο κεντρικός διακόπτης για τον ανυψωτήρα στη θέση -I- ; | Ενεργοποιήστε τον κεντρικό διακόπτη (βλέπε 4.1) |
| | Ο μηχανισμός αγκίστρωσης έχει εισαχθεί μέσα. | Ειδοποιήστε το τεχνικό προσωπικό |
| Ο ανυψωτήρας μετακινείται όταν η πλατφόρμα είναι ανεπτυγμένη και κατειλημμένη | Είναι τα ερμάρια ασφαλείας σε οριζόντια θέση; | Πατήστε ακόμα μια φορά τα ερμάρια ασφαλείας, ενδεχ. μετακινήστε ελαφρώς προς τα πάνω ή προς τα κάτω |
| | Μπορούν να μετακινηθούν ελεύθερα τα πτερύγια οδήγησης και οι λωρίδες ασφαλείας (αν υπάρχουν); | Πατήστε ελαφρώς προς τα έξω τα πτερύγια οδήγησης και τη λωρίδα ασφαλείας. Οδηγήστε προς την αντίθετη κατεύθυνση. |
| *Μόνο για αυτόματα:* Ο ανυψωτήρας δεν διπλώνει αυτόματα | Είναι όλοι οι διακόπτες κλειδιού στη θέση -0-, εκτός από το σταθμό χειρισμού που έχει επιλεγεί από σας; | Ενεργοποιήστε σωστά το διακόπτη κλειδιού (βλέπε 4.5 ή 4.6) |
| | Είναι εντάξει οι μπαταρίες του πομπού στους ασύρματους σταθμούς χειρισμού; | Αντικατασταστήστε τις μπαταρίες στον πομπό |

**Αν δεν μπορείτε να επιλύσετε μόνοι σας το σφάλμα, παρακαλούμε ενημερώστε την υπηρεσία πελατών.**

## 7. Ηχητικό σήμα προειδοποίησης

| Διάρκεια [δευτ.] | Παύση [δευτ.] | Αιτία | Αντιμετώπιση |
|---|---|---|---|
| 0,1 | 5,0 | Χαμηλή τάση μπαταρίας *(βλέπε επίσης 4.4)* | Οδηγήστε στο σταθμό φόρτισης και φορτίστε τις μπαταρίες |
| 0,1 | 0,5 | Ηχητικό προειδοποίηση πορείας | ----- |
| 0,1 | 0,25 | Ελεύθερη διαδρομή (*Περιγραφή, σελίδα 4)* | ----- |
| 2x σύντ. | 4,0 | Υπερβολική θερμοκρασία κινητήρα/ηλεκτρονικού κυκλώματος ή ελαττωματική ασφάλεια | Συνέχιση της διαδρομής μετά από περ. 5 λεπτά. Δυνατός χρόνος ψύξης (για ανεπαρκή ψύξη επεκτείνετε το χρόνο ψύξης κατά 5 λεπτά επιπλέον.) |
| 3x σύντ. | 4,0 | Σφάλμα σε ηλεκτρονικό κύκλωμα / κινητήρα | Ενημερώστε την υπηρεσία πελατών |
| Διαρκής τόνος | ---- | Κλήση έκτακτης ανάγκης μέσω σημαντήρα στην πλατφόρμα ή υπερφόρτωση | Ελευθερώστε το κουμπί κλήσης έκτακτης ανάγκης. Φέρτε το κέντρο βάρους πιο κοντά προς την κατεύθυνση των ραγών οδήγησης ή μειώστε το βάρος |

Υπόδειξη: Το ηχητικό σήμα προειδοποίησης μπορεί να σταματήσει αν πατήσετε το κουμπί κλήσης έκτακτης ανάγκης, ενώ η διαδικασία φόρτισης συνεχίζεται.

## 8. Παροχές σέρβις στον ανυψωτήρα σκαλιών T80 με μια ματιά

| | |
|---|---|
| **Εγκαταστάθηκε την:** | **Αρ. εργοστ.:** |
| **Εγκαταστάθηκε από:** | **Έγκριση TÜV την:** |

| **Αρ.** | **Ημ/νία** | **Παροχές σέρβις** | **Υπογραφή** |
|---|---|---|---|
| **1** | | | |
| **2** | | | |
| **3** | | | |
| **4** | | | |
| **5** | | | |
| **6** | | | |
| **7** | | | |
| **8** | | | |
| **9** | | | |
| **10** | | | |
| **11** | | | |
| **12** | | | |
| **13** | | | |
| **14** | | | |
| **15** | | | |
| **16** | | | |
| **17** | | | |
| **18** | | | |
| **19** | | | |
| **20** | | | |
| **21** | | | |
| **22** | | | |
| **23** | | | |
| **24** | | | |