Данный документ является переводом оригинальной инструкции по эксплуатации

Эксплуатация лестничного лифта Konstanz

Оглавление **Страница**

1 Общие положения ... 3
1.1 Технические данные ... 5
1.2 Условия окружающей среды ... 5
1.3 Проведение обязательных испытаний ... 5

2. Цель применения ... 5
2.1 Предусмотренные способы транспортировки ... 5
2.2 Ненадлежащее использование ... 6
2.3 Квалификация пользователя ... 6
2.4 Описание продукта ... 6
2.5 Общий вид лифта-платформы ... 7

3 Безопасность ... 10

4 Обслуживание ... 12
4.1 Главный выключатель ... 12
4.2 Защита от глубокого разряда и зарядка ... 12
4.3 Контроль загрузки ... 12
4.4 Зарядное устройство ... 12
4.5 Вызов и отправка платфомы ... 13
4.5.1 Автоматическая платформа ... 14
4.5.2 Ручная платформа ... 14
4.6 Поездка на лифте-платформе ... 15
4.6.1 Клавиатура с кодовым замком ... 16
4.7 Что делать при непредвиденном останове ... 17
4.7.1 Управление маховиком ... 17
4.7.2 Эвакуация (металлическая крышка) ... 18
4.7.3 Электрический аварийный режим (опция) ... 19

5 Опции / дополнительные устройства ... 20
5.1 Откидное сиденье ... 20
5.2 Аварийный вызов ... 20
5.3 Боковой пандус ... 20
5.4 Оптический предупреждающий сигнал ... 20
5.5 Портативный радиопередатчик ... 20

6 Если произошла ошибка ... 21

7 Акустические предупреждающие сигналы ... 21

8 Сервис Вашего лестничного лифта ... 22

! Важно !

Прочтите Руководство по эксплуатации, прежде чем использовать лифт.
Обеспечьте, чтобы каждый пользователь лифта прочитал и усвоил
Руководство по эксплуатации.
Настоящее Руководство по эксплуатации не может быть изъято ни в коем случае.

Декларация соответствия ЕС/ЕЭС

Производитель

LIPPE Lift GmbH
Weststraße 48, 32657 Lemgo,

настоящим декларирует под собственную ответственность, что следующий продукт

Лестничный наклонный подъемник/ лифт-платформа / тип Konstanz

заводской номер:

соответствует всем гармонизированным нормативным актам следующих Директив Европейского Союза по изготовлению продукции:

2006/42/EC Директива о безопасности машин и оборудования
2014/53/EC Директива Европейского Парламента и Совета по радиооборудованию

Гармонизированные нормы и технические спецификации:

EN 81-40 (2009)	EN ISO 12100 (2010)
EN ISO 13850 (2007)	EN 60204-1 (2009)

Специальная информация в соответствии с Директивой 2006/42/EC:
Продукт был введен в обращение в соответствии со статьей § 12 (3) b) Директивы о безопасности машин и оборудования:
Машина относится к Приложению IV Директивы о безопасности машин и оборудования.
Испытание типового образца на соответствие требованиям ЕС согласно Приложению IX, а также внутренний межоперационный производственный контроль согласно Приложению VIII 3)
Испытание типового образца на соответствие требованиям ЕС было проведено TÜV AUSTRIA SERVICES GMBH, Deutschstraße 10, 1230 Wien, NB 0408, на основании чего выдан следующий сертификат об утверждении типа: TÜV-A-MHF/MG18-00002 V
Специальная информация согласно Директиве по радиооборудованию 2014/53/EC:
Продукт был введен в обращение в соответствии со статьей § 17 (2) a) Директивы по радиооборудованию

Ответственный за документацию: LIPPE Lift GmbH (отдел документации)
Weststraße 48, D-32657 Lemgo

Лемго, 12.02.2020

Ф.-В. Мюллер (директор)

1. Общие положения

Фирменная табличка содержит основную информацию о подъемной платформе.

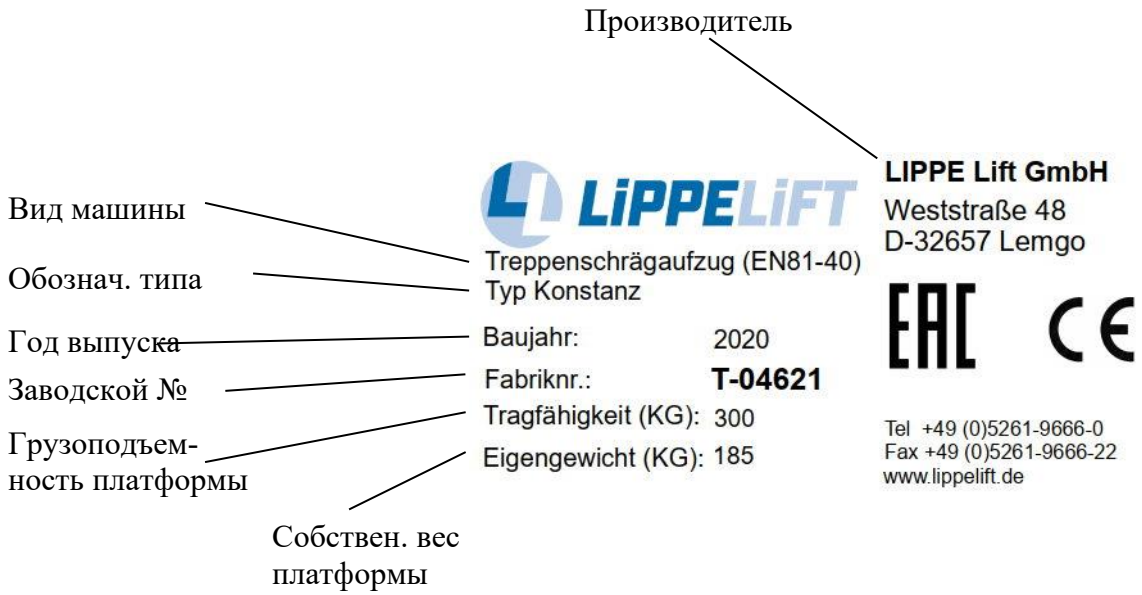

Поле для информации об импортере/ дилере

Лифт-платформа Konstanz оснащена несколькими чувствительными поверхностями. Здесь представлен их обзор:

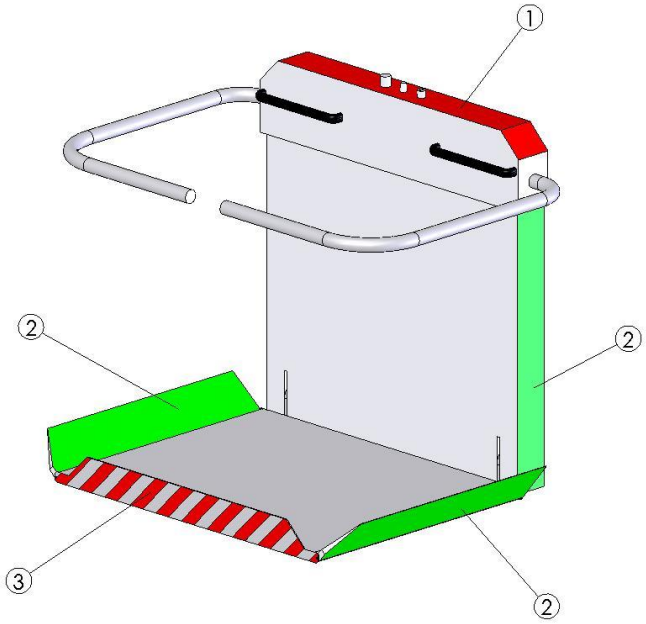

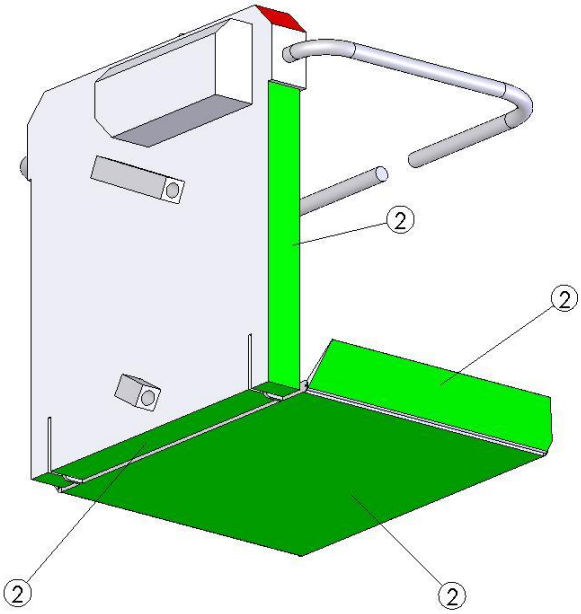

1 = Расположена в контуре безопасности (при активации дальнейшее движение невозможно)
2 = Останов, обусловленный направлением (может выполняться движение в противоположном направлении)
3 = Опция, в контуре безопасности (при активации дальнейшее движение невозможно)

При активации одной из поверхностей, связанных с направлением (поз.2 / зеленый), платформа не движется и активируется акустический предупреждающий сигнал. Через две секунды платформа без дополнительной команды движется 1,5 секунды в обратном направлении и останавливается. Только теперь акустический предупреждающий сигнал сбрасывается. Фаза «свободного хода» может прерываться только с помощью активации другой поверхности, защитного выключателя или аварийного выключателя.
По окончании «свободного хода» должна задаваться команда старта передвижения несмотря на последнюю активную команду, чтобы продолжить движение.

1.1 Технические данные:

Допустимая грузоподъемность:	макс. 300 кг
Уровень постоян. звук. давления:	< 70 дБ (А)
Вибрации:	< 0,5 м/с² (предел допуск. погрешн. $\pm 3\%$)
Скорость:	ок. 0,1 м/с
Напряжение платформы:	24В пост. тока
Напряжение заряд. устройства:	230В перем. тока (55Вт)

1.2 Условия окружающей среды:

Диапазон температур: от -20°C до +60°C
Относит. влажность воздуха: макс. 100%

1.3 Проведение обязательных испытаний

Подлежит ли лифт-платформа Konstanz обязательным испытаниям, зависит от соответствующего национального законодательства и относится к сфере ответственности пользователя. Этих правил нужно безусловно придерживаться. В Германии испытания обязательны для устройств с высотой подъема $\geq 3m$.
В любом случае следует перед первым применением провести проверку в соответствии со стандартом EN81-40 и задокументировать.
Лифт-платформа Konstanz согласно Инструкции по уходу должна проходить техническое обслуживание минимум раз в год. Мы рекомендуем заключить договор на обслуживание со специализированным предприятием.

2. Цель применения

Лифты-платформы Konstanz предусмотрены для транспортировки людей на инвалидных креслах-колясках или людей с ограниченной мобильностью.
Платформа перемещается между двумя установленными точками погрузки/ разгрузки по жестко смонтированной прямолинейной направляющей. Платформа движется с помощью направляющей над лестницей или удобной для доступа наклонной поверхностью.
Пользоваться платформой могут только проинструктированные лица.

2.1 Предусмотренные способы транспортировки:

1. Транспортировка одного лица в кресле-коляске сидя
2. Транспортировка одного лица на откидном сиденьи сидя
3. Транспортировка одного лица на платформе стоя, если есть достаточно пространства над головой, человек в состоянии соблюдать равновесие и надежно держаться за поручни (необходим отдельный комплект документов, по запросу)
4. Транспортировка второго лица, если достаточно места на платформе и не превышается допустимая грузоподъемность.

Предусмотрено 10 пусков в движение на протяжении часа (при длине пути максимум 15м за один пуск). При большей длине пути соответственно (линейно) нужно выполнять меньше пусков в движение.

Лифт-платформу Konstanz можно использовать, только если исключается угроза падения предметов (например, цветочных горшков).

2.2 Следует исключить ненадлежащее использование, например:

- Использование только для грузов (если в отдельных случаях транспортируются грузы, например, покупки или ящик с напитками, нужно обязательно следить за достаточной устойчивостью груза и за тем, чтобы допустимая грузоподъемность не превышалась)
- Грузы, которые выступают за опорную поверхность разложенного пола, нельзя транспортировать в принципе (например, крупные предметы мебели).
- Лифт-платформа Konstanz не является игрушкой (для детей)
- Эксплуатация во взрывоопасной атмосфере

2.3 Квалификация пользователя:

Пользоваться лифтом-платформой не могут ограниченно дееспособные лица. Пользователей с сильными нарушениями зрения можно перевозить только с сопровождающими лицами, при этом сопровождающее лицо дает команду старта передвижения. Кроме того, пользователь должен прочитать и усвоить Руководство по эксплуатации.

2.4 Описание продукта

Наши изделия обеспечивают наилучшим образом необходимость подъема по лестницам и превосходно интегрируются в привычную обстановку. С одной стороны, верхняя трубчатая направляющая может использоваться как поручень, с другой – платформа и направляющая могут быть покрашены по Вашему желанию в любой из множества цветов палитры RAL. Направляющая не нуждается в смазке, поэтому нежелаемые загрязнения исключаются.

Допустимая грузоподъемность составляет 300 кг (точка измерения при этом находится в середине пола платформы).

Уровень постоянного звукового давления составляет меньше 70 дБ (А).

Мы рекомендуем Вам заключить договор на обслуживание. Это гарантирует благодаря регулярному техническому обслуживанию оптимальное состояние Вашего лестничного лифта Konstanz. Частота обслуживания как минимум раз в год.

лифт-платформа с металлическим кожухом/переднее

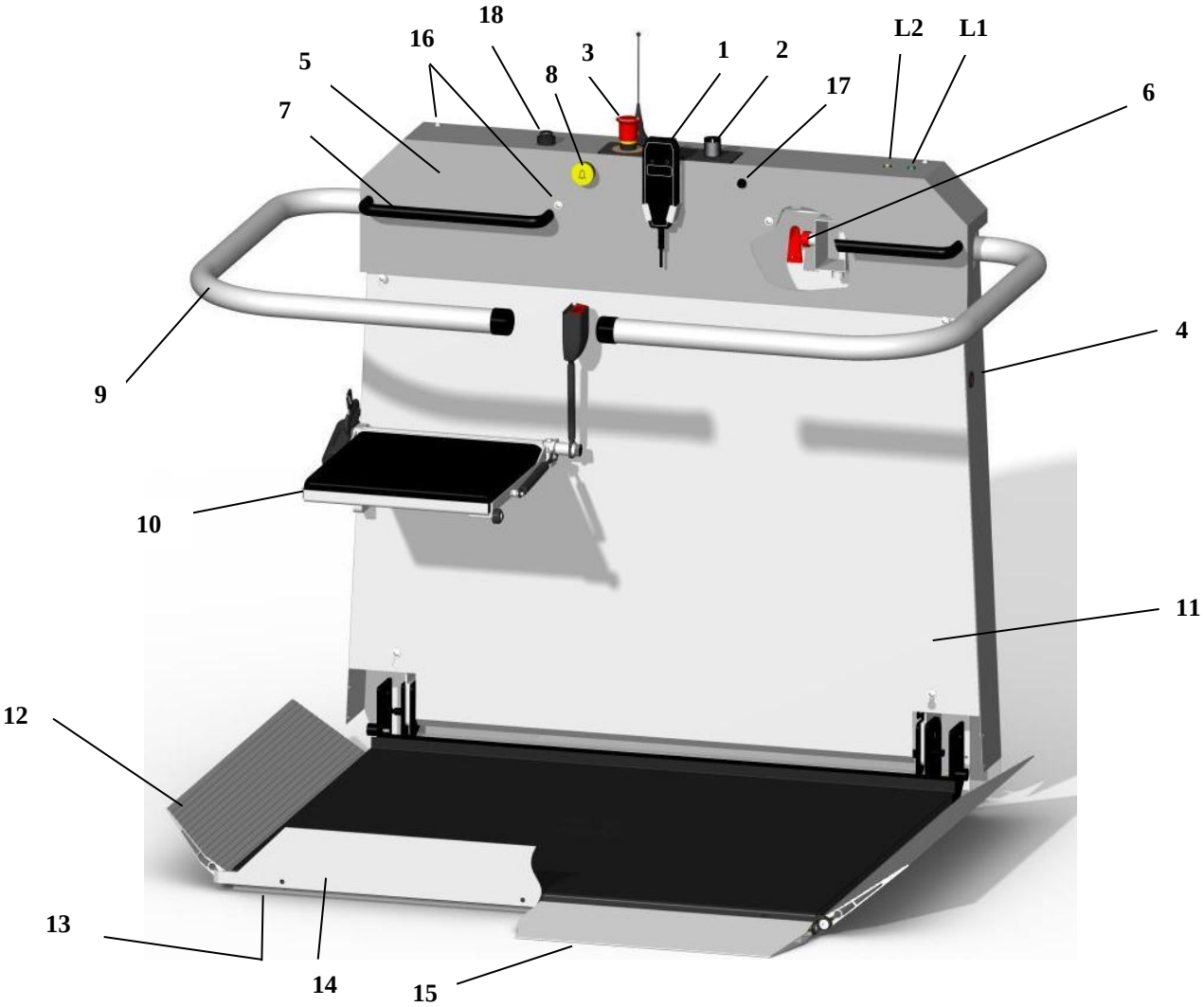

Поз.	Наименование
1	Датчик команд
2	Ключ-выключатель
3	Кнопка аварийной остановки
4	Заглушка
5	Крышка платформы
6	*Главный выключатель (расположен внутри)*
7	Поручень
8	Экстренный вызов
9	Левый барьер безопасности
10	Откидное сиденье (опция)
11	Крышка для мотора / блока управления
12	Левый пандус
13	Контактный пол
14	Ограждение
15	Боковой пандус (альтернатива поз. 14)
16	Крепежный болт крышки, левая сторона
17	Предохранитель для зарядного тока
18	Ключ-марка аварийного режима (опция)
L1	Лампа Главный выключатель ВКЛ.
L2	Лампа Перегрузка

лифт-платформа с полимерным кожухом/переднее покрытие

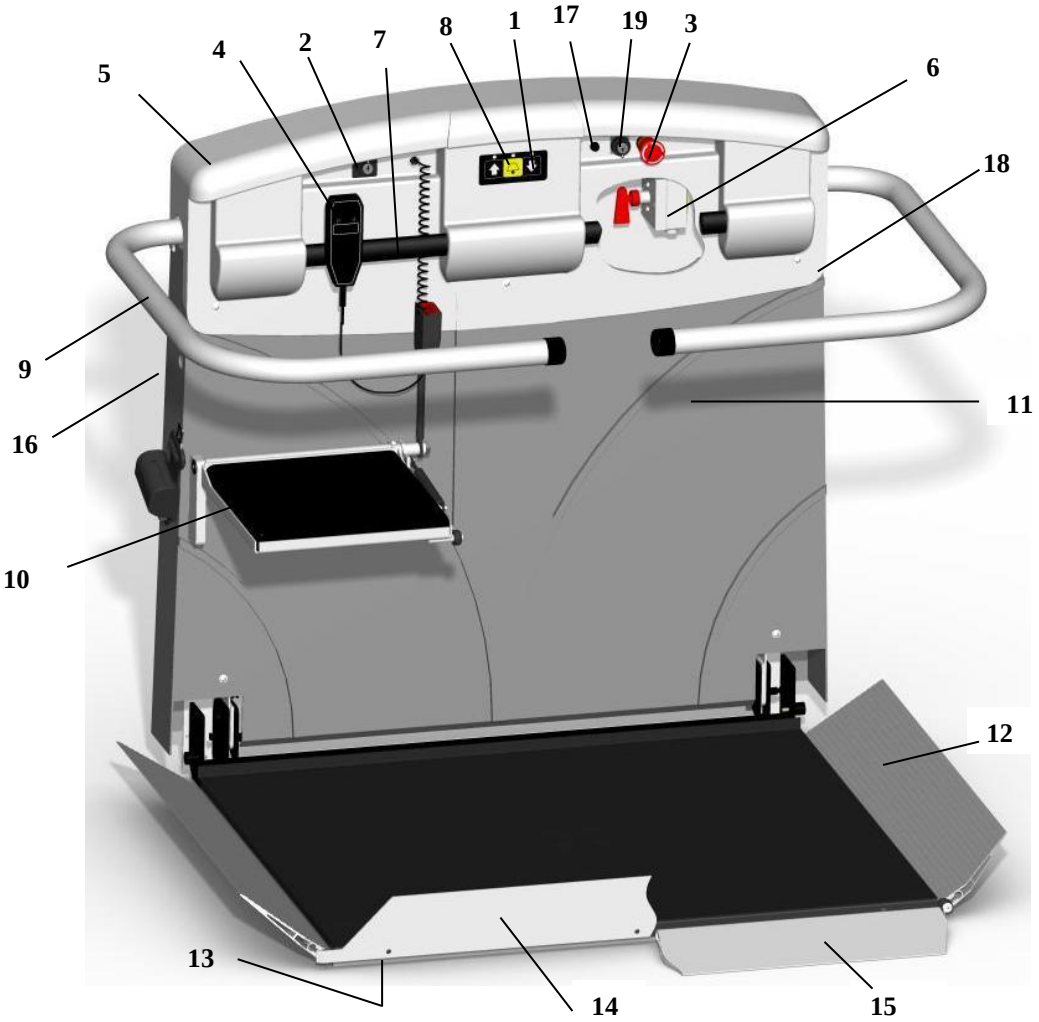

Поз.	Наименование
1	Датчик команд
2	Ключ-выключатель
3	Кнопка аварийной остановки
4	Датчик команд на спиральном проводе (опция)
5	Крышка платформы
6	*Главный выключатель (расположен внутри)*
7	Поручень
8	Экстренный вызов
9	Левый барьер безопасности
10	Откидное сиденье (можно выбрать дополнительно, также с ремнем безопасности)
11	Крышка для мотора / блока управления
12	Правый пандус
13	Контактный пол
14	Ограждение
15	Боковой пандус (альтернатива поз. 14)
16	Заглушка
17	Предохранитель для зарядного тока
18	Крепежный болт крышки, правая сторона
19	Ключ-марка аварийного режима (опция)

Клавиатура с кодовым замком

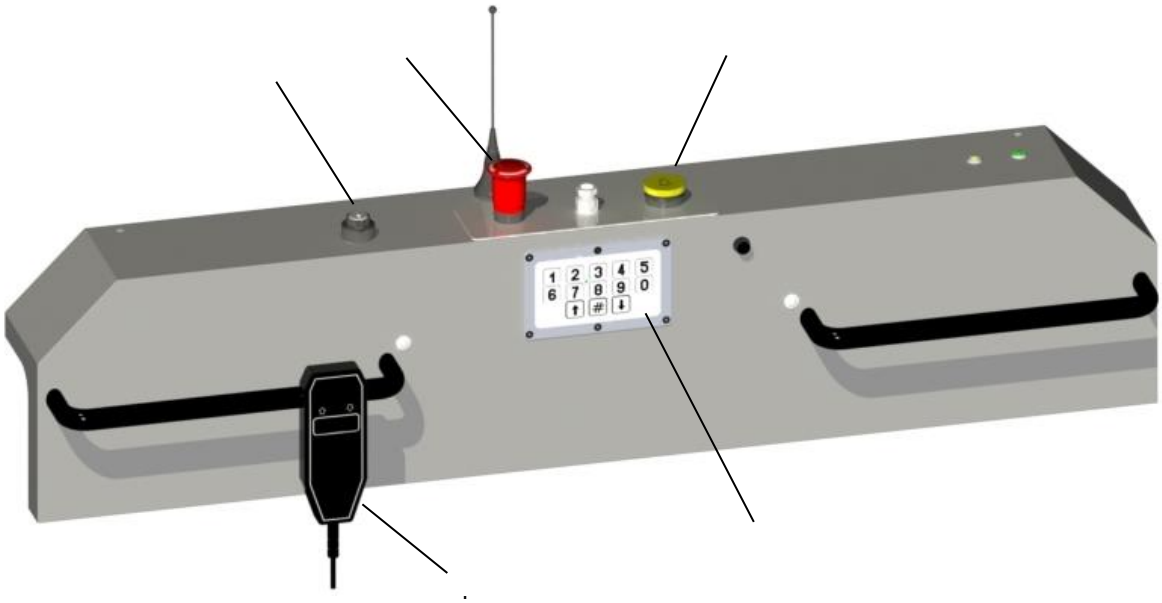

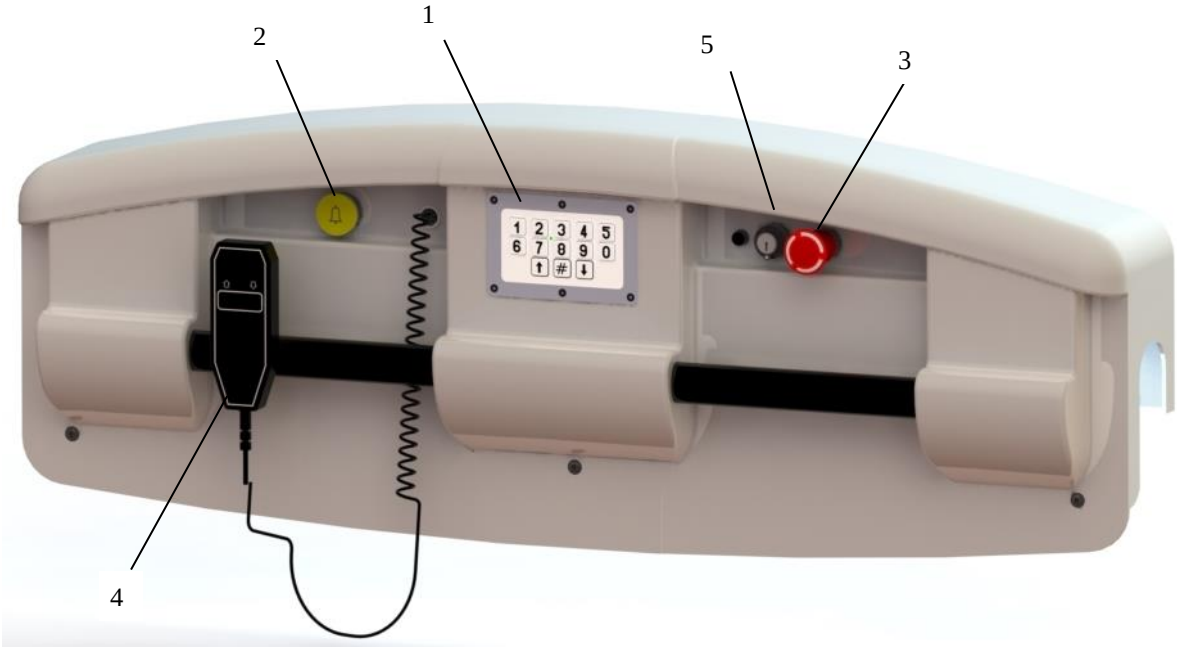

Поз.	Наименование
1	Клавиатура с кодовым замком
2	Экстренный вызов
3	Кнопка аварийной остановки
4	Датчик команд на спиральном проводе (опция)
5	Ключ-марка аварийного режима (опция)

3. Безопасность и специальные указания

! Внимание ! Хотя Ваш лифт соответствует действующим правилам техники безопасности, обязательно соблюдайте следующие указания по безопасности:

Запускать лифт в работу только после прочтения Руководства по эксплуатации, соблюдая при этом указания Руководства.

Ни в коем случае не превышать допустимую нагрузку.
(Остаточный риск: поломка/отказ тормозов)

Управляйте лифтом только в положении сидя (исключения см. Способы транспортировки).

Не использовать лифт в случае пожара.

Не допускается нахождение свободно свисающих предметов одежды в зоне направляющих и платформы во время движения.
(Остаточный риск: подвешивание на свободных деталях одежды и пр.)

Сложите лифт, если не используете его.
(Остаточный риск: опасность споткнуться)

Не держите руки возле направляющих во время движения.
(Остаточный риск: опасность защемления)

Осматривать направляющие в направлении движения во время транспортировки.
(Остаточный риск: опасность защемления)

Не снимать детали лифта, ограждений или органов уравления, не разъединять, не деформировать и не применять усилие.

Не воздействовать на барьеры с усилием ни во время движения, ни при складывании/ раскладывании.
(Остаточный риск: падение с платформы)

Команду старта передвижения немедленно отменить, если в направляющих, на платформе или в зоне движения находятся препятствия или посторонние предметы.
(Остаточный риск: опасность защемления)

Не удалять находящиеся в лифте таблички и надписи.

Ремонт должен проводить только квалифицированный персонал.

Части тела, кресла-коляски или груза не должны выступать за пределы пола платформы.

На платформе не делать лишних движений, например, не раскачиваться и не наклоняться.
(Остаточный риск: падение с платформы)

Для устройств внутреннего и наружного использования не допускать кратковременного или длительного затопления.

Загрязнения на лифте удалять с помощью небольшого количества политуры или влажной тряпки, но не струей воды.

Грузоподъемное средство и направляющие должны быть достаточно освещены дневным или электрическим светом. Электрическое освещение должно быть независимым от схемы выключения по времени. Освещенность минимум 50 люкс в местах посадки/ высадки или в соответствии с национальными предписаниями по охране труда.

4.1 Главный выключатель

Главный выключатель (красный ключ) находится внутри платформы, за крышкой (*стр.7,8/поз.6*). Левым вращением ключ вытягивается и таким образом прерывается подача тока (открытие крышки см. в 4.7.2 и 4.7.3). Приведение в действие главного выключателя должно выполняться специалистом.

4.2 Защита от глубокого разряда и зарядка

Лифты-платформы Konstanz оснащены автоматическими зарядными устройствами. Зарядка производится автоматически, когда лифт-платформа приезжает на зарядную станцию. Аккумуляторы не требуют ухода.

Все лифты-платформы Konstanz оснащены акустической защитой от глубокого разряда. Этот акустический датчик сигналов должен предотвратить глубокий разряд.

Если напряжение батареи опустится ниже 22 В, раздается звуковой сигнал с интервалом около 5 секунд. В этом случае Вы должны немедленно переместиться на ближайшую, если возможно – на нижнюю зарядную станцию и оставить там лифт на несколько часов для зарядки (это выполняется автоматически на остановке). После надлежащей зарядки отключается звуковой сигнал. Сигнал может быть остановлен нажатием кнопки аварийной остановки, это никак не влияет на процесс зарядки.

4.3 Контроль загрузки

Лифт-платформа Konstanz оснащена защитой от перегрузки (акустическая и оптическая). В случае металлической крышки гаснет оранжевая лампа на крышке (*стр.7/поз. L2*), а если крышка пластиковая, гаснет фоновая подсветка стрелки направления (*стр.8/поз.1*). При перегрузке дополнительно подается также длительный сигнал внутренним звуковым сигнализатором. При этом считается, что полезный груз находится в середине пола платформы. При срабатывании защиты от перегрузки уменьшить вес. Возможно, достаточно расположения ближе к направляющей.

4.4 **Зарядное устройство** (контрольные лампы)

Контрольные лампы на зарядном устройстве показывают соответствующее состояние зарядного устройства. При этом нужно различать разные исполнения зарядных устройств.

Значения разных цветов и контрольных ламп указано на зарядных устройствах. Их еще раз четко объяснит специалист по монтажу во время инструктажа.

<u>Указание</u>: Если лифт за пределами остановки в течение 30 секунд после последнего включения мотора не заряжается, раздается акустический сигнал.

4.5 **Вызов и отправка платформы** (стандартное исполнение)

Перед каждой поездкой убедитесь, что акустические и визуальные (опция), если таковые имеются, предупреждающие сигналы функционировали. С любого места остановки лифт-платформу Konstanz можно вызвать или отправить к другому месту остановки. Для этого нужно вставить ключ-выключатель на соответствующем месте остановки, повернуть в соответствующем направлении и удерживать в этом положении.
Лифт-платформа реагирует не сразу, а с временем задержки около 2 секунд.
Примечание: Лифт перемещается с внешних органов управления только в полностью сложенном состоянии, т. е. пол платформы должен быть поднят вверх, а барьеры безопасности должны быть откинуты вниз.

Указание: На радиопередатчике для подтягивания и отправки лифта установлен светодиод.

ЗЕЛЕНЫЙ: Батареи в порядке
ОРАНЖЕВЫЙ: Энергия батарей уменьшается, по возможности батареи заменить
КРАСНЫЙ: Энергия батарей очень низкая, батареи немедленно заменить

Вызов и отправка лифта-платформы (специальное исполнение 1) [через внешний датчик команд, только для ключа-выключателя с 3 положениями (стр.7,8 поз.2) для перемещения с разложенной платформой через внешний датчик команд]. Эта опция должна активироваться специалистом на пульте управления. Должно быть обеспечено, чтобы посторонние лица не могли внезапно появиться на пути движения. **Условие: зона движения должна быть просматриваемой на 100%!!!!**
Ключ-выключатель (стр.7,8 поз.2) нужно установить в позицию –II-, в остальном как 4.5.

Вызов и отправка лифта-платформы (специальное исполнение 2) [через внутреннее управление, только для ключа-выключателя с 3 положениями (стр.7,8 поз. 2)]. Эта опция должна активироваться специалистом на пульте управления.
Платформа может перемещаться с помощью внутреннего управления в сложенном состоянии. Для этого ключ-выключатель (стр.7,8 поз. 2) установить в позицию – II. Теперь лифт-платформа может перемещаться с помощью внутреннего управления (стр.7,8 поз. 1).
При наличии больше двух остановок: Лифт-платформа на каждой промежуточной остановке автоматически останавливается и, возможно, раскладывается, если платформа автоматическая. Если это нежелательно, нужно задать новую команду старта передвижения - и лифт-платформа поедет дальше.

4.5.1 Автоматическая платформа

Если платформа автоматическая, пол складыватся вверх и раскладывается вниз с помощью электропривода, барьеры безопасности также поднимаются и опускаются электроприводом. Это выполняется с помощью команд ВВЕРХ или ВНИЗ с места остановки (*см. также пункт 4.5*) или с помощью внутреннего управления для специального исполнения 2. Командную кнопку удерживать нажатой (т. н. стоп-стартный режим) до завершения процесса.

Если в процессе складывания/раскладывания возникла проблема, платформу нужно вручную сложить/ разложить (*см. пункт 4.5.2*) и проинформировать сервисную службу.

4.5.2 Ручная платформа

Складывание/раскладывание на ступеньке может/должно выполняться только сопровождающим лицом.

Чтобы сложить платформу вручную, нужно выполнить такие действия (как изображено ниже):

a) барьеры безопасности привести в горизонтальное положение.

b) пол платформы откинуть вверх.

c) барьеры безопасности опустить вниз, прижать к полу платформы.

Барьер с нижней стороны выполняется соответственно более длинным, чтобы обеспечить безопасное обслуживание.

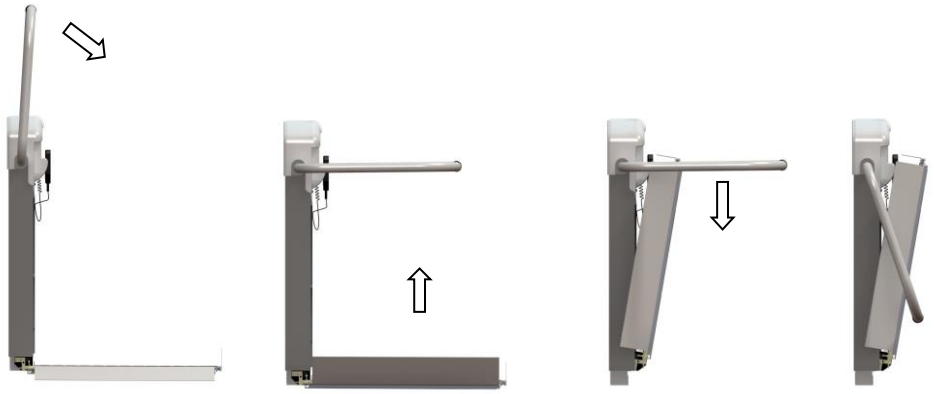

Чтобы снова разложить платформу, нужно действовать в обратной последовательности и в заключение барьер в желаемой точке погрузки/ разгрузки полностью поднять вверх (вертикально).

4.6 **Поездка на лифте-платформе** (стандартное исполнение)

Перед каждой поездкой убедитесь, что акустические и визуальные (опция), если таковые имеются, предупреждающие сигналы функционировали. На платформе находятся следующие органы управления:

a) ключ-выключатель Функция -I- и -0- (*стр.7,8/поз.2*)
b) орган управления Функция ВВЕРХ и ВНИЗ (*стр.7,8/поз.1*)
c) кнопка АВАРИЙН.ОСТ. (красная кнопка) (*стр.7,8/поз.*3)

⇒После прихода платформы или входа на нее вставить ключ и повернуть в позицию -I-:

! В *автоматической* платформе барьер безопасности закрывается электроприводом, если качающийся рычаг и, соответственно, кнопку в желаемом направлении движения нажать и удерживать. После закрывания барьера лифт-платформа приходит в движение.

! В *ручной* платформе **только** барьеры безопасности закрыть вручную (горизонтальное положение), затем качающийся рычаг и, соответственно, кнопку в желаемом направлении движения нажать и удерживать.

⇒При достижении конечной остановки:

! Лифт-платформа останавливается автоматически (соответствующая позиция устанавливается при монтаже).

! В автоматической платформе качающийся рычаг и, соответственно, кнопку удерживать нажатой, пока барьер безопасности не откроется.

! В ручной платформе качающийся рычаг и, соответственно, кнопку отпустить и барьер безопасности открыть вручную вверх.

Поездка на лифте-платформе (специальное исполнение 1) [через внешний датчик команд, при ключе-выключателе с 3 положениями (стр.7,8 поз.2) для поездки со сложенной платформой через внешний датчик команд]. Эта опция должна активироваться специалистом на пульте управления. Должно быть обеспечено, чтобы посторонние лица не могли внезапно появиться на пути движения. **Условие: зона движения должна быть просматриваемой на 100%!!!!**

Ключ-выключатель (стр.7,8 поз.2) нужно установить в позицию –II-, в остальном – как описано для стандартного исполнения, с той лишь разницей, что здесь используется только внешний датчик команд.

Поездка на лифте-платформе (специальное исполнение 2)

Ключ-выключатель (стр.7,8 поз. 2) нужно установить в –I-, в остальном – как описано для стандартного исполнения.

4.6.1 **Клавиатура с «кодовым замком (PIN-PAD)»** (опционально)

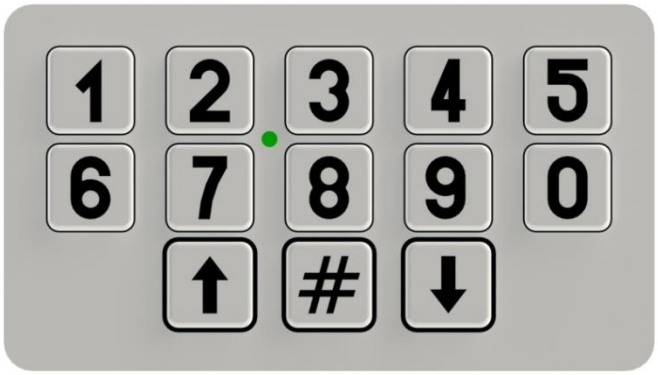

Внутреннее и наружное управление может быть оснащено клавиатурой (стр.9) вместо ключа-переключателя (стр.7, 8 поз. 2). Точки управления можно активировать с помощью свободно выбираемого кода (от 2 до 5 цифр).

Для активации контрольных точек:

2 секунды держать нажатой кнопку #. Как только точка управления будет активна, зелёный светодиод коротко мигнёт 1 раз.

В течение 5 секунд ввести код активации и подтвердить с помощью кнопки #. Зелёный светодиод коротко мигнёт 3 раза.

Теперь с помощью кнопок ↑ и ↓ можно дать команду для складывания и перемещения.

Через 5 секунд после завершения команды перемещения/складывания точка управления деактивирована. Клавиатура теперь находится в спящем режиме.

Примечание:
Если в активированном состоянии в течение 5 секунд не будет дана команда перемещения/складывания, точка управления будет деактивирована. В этом случае точка управления находится в спящем режиме, и ее необходимо заново активировать (см. выше).

Как изменить выбранный код, изображено отдельно и будет отдельно вывешено.

Помимо выбранного пользователем кода для активации точек управления, сохраняется также код активации более высокого уровня. Например, сервисный техник может таким образом выполнять техническое обслуживание даже в отсутствие клиента.

4.7 Что делать при непредвиденном останове, например, при сбое питания?

Мы рекомендуем иметь при себе рабочий мобильный телефон для вызова спасательной службы.

4.7.1 Ручное управление / Управление с помощью маховика

Лестничный лифт Konstanz можно также обслуживать вручную. Ручное обслуживание должно выполняться специалистами! Действовать нужно следующим образом:

a) Нажать кнопку АВАРИЙНЫЙ ОСТАНОВ (*стр.7,8/поз3.*) на платформе.
b) Резьбовые соединения крышки мотора открутить с помощью торцового шестигранного ключа (входит в комплект поставки).
c) Крышку мотора откинуть вверх (*см. рисунок внизу*).
d) Рычаг отпуска тормоза нужно нажать вперед или назад и одновременно должен вращаться маховик на конце вала мотора (*рисунок внизу*).

При этом всегда осуществляется перемещение на нижнюю остановку (меньшая затрата усилий при вращении маховика). Соответствующее направление вращения задается прямо на маховике.
Указание: Если причина останова не выявлена, исходить из того, что сработал ловитель и его защитный выключатель вызвал отключение лифта. У**становку в исходное положение ловителя может выполнять только специалист.** В этом случае нужно действовать, как описано выше в пп. a) - d), при этом маховик следует вращать только в направлении ВВЕРХ (пока лифт переместится ок. 5см по направляющей), после этого маховик вращается в направлении ВНИЗ.

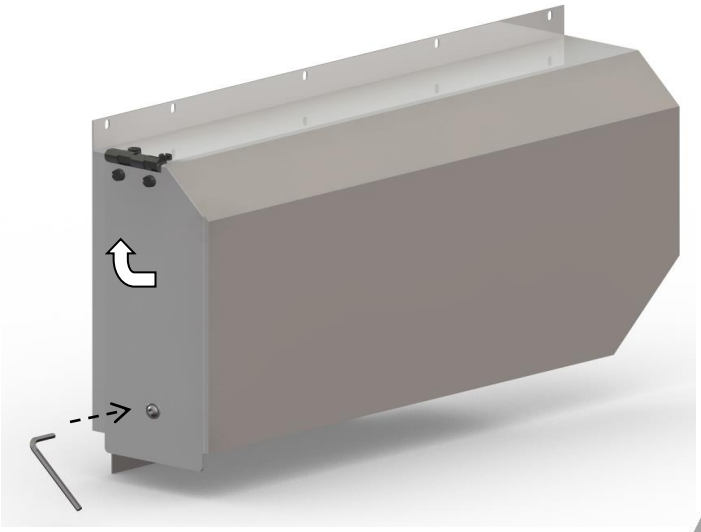

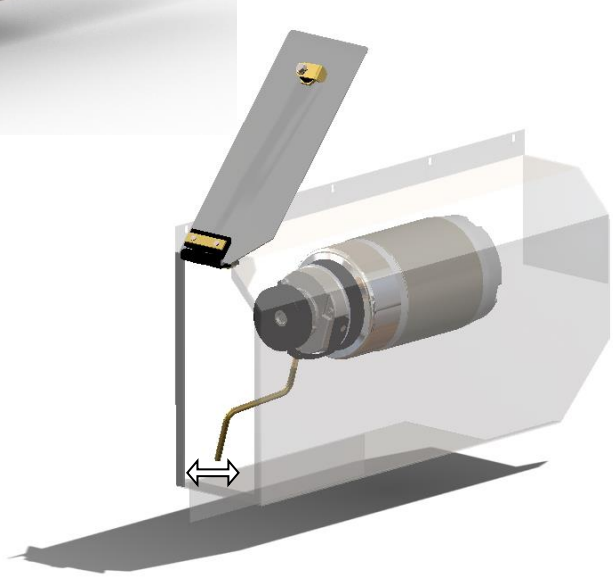

4.7.2 Эвакуация / только специалистами - Металлическая крышка

Чтобы помочь пользователю выйти, нужно действовать так:

- Нажать кнопку АВАРИЙНЫЙ ОСТАНОВ (*стр.7,/поз.3*) на платформе.
- Снять заглушку на верхней стороне передней крышки с помощью отвертки или пр.
- Указанный на рисунке внизу рычаг с помощью соответствующего инструмента нажать вниз. При этом одновременно барьер безопасности с верхней стороны может откидываться вручную вверх.
- Теперь можно помочь пользователю выйти в сторону верха.

Чтобы лифт не перекрывал вход на лестницу, платформу нужно откинуть вручную вверх (*см. 4.5.2*).

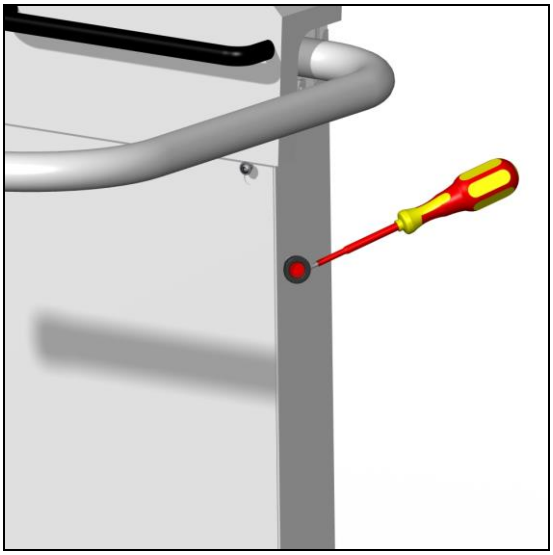

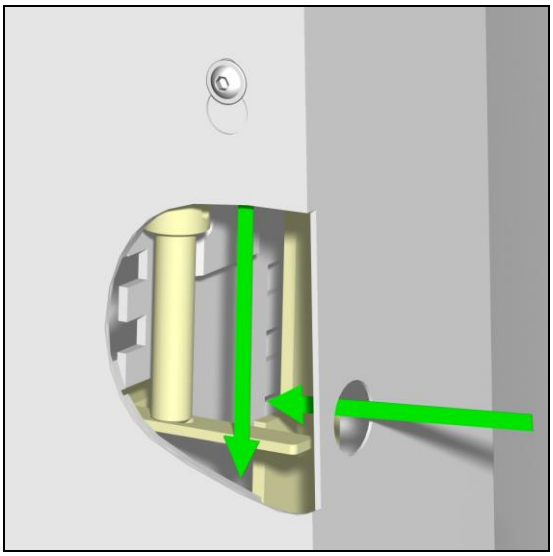

4.7.3 **Электрический аварийный режим** (опциональное оборудование)

Для активации аварийного режима Вам нужен второй ключ, маркированный красным. Вставьте ключ в предусмотренный цилиндр (помеченный ↓ ⚠ ↓) и поверните ключ.

Также здесь предусмотрено удерживать ключ все время в активированном положении.
При активации лифт перемещается со значительно уменьшенной скоростью, вниз (только вниз). Во время этого движения все выключатели, контакты безопасности и кнопки не функционируют, поэтому следует особенно внимательно следить за окружающей обстановкой. Так как выключатель положения остановки также не функционирует, приближаться к этому положению нужно интуитивно, так как барьер может открываться только в ограниченной зоне. Если «переехать» эту зону, барьер снова блокируется. Если «переехать» самую нижнюю остановку, может произойти повреждение платформы*.
Лучше всего остановиться приблизительно за 10см перед остановкой, а затем только пошагово (2-3см) в направлении вниз. После каждого отрезка нужно попробовать барьер со стороны, с которой нужно выйти, подвигать вверх, чтобы открыть его. Если достигнута зона, в которой барьер открывается, покиньте платформу и проинформируйте Вашу сервисную службу.

*=Чтобы избежать «переезда» остановки, можно прикрутить маленьную пластиковую деталь на направляющую. Таким образом электрический аварийный режим можно прерывать.

Если электрический аварийный режим не функционирует (возможные причины – дефект мотора или сбой питания) см. 4.7 -> Управление маховиком. Если аварийный режим был активирован за пределами остановки, к которой нужно подъехать, и барьеры не открываются, нужно, как описано в 4.7, лифт двигать вручную маленькими шагами и только вверх, пока барьер можно будет открыть.

5 Опции / дополнительные устройства

В зависимости от потребности лифты-платформы KONSTANZ могут быть оснащены также следующими дополнительными устройствами.

5.1 Откидное сиденье

Все наши лифты-платформы могут по желанию также оснащаться или дооснащаться откидным сиденьем (*стр.7,8/поз.10*). Откидное сиденье служит местом для сидения пользователей без кресла-коляски, которые хотят использовать лифт-платформу. В откинутом вверх состоянии сиденье располагается на стенке платформы для экономии места. Откидное сиденье оснащено ремнем безопасности, который должен быть пристегнут во время поездки, если пользователь не в состоянии держаться рукой за барьер или за поручень.

5.2 Экстренный вызов

Все лифты должны быть оснащены устройством аварийного вызова.

Наряду со стандартными существуют следующие варианты:

- Гонг, который управляется по радио. Передатчик, который питается от отдельной батареи, находится на крышке платформы и проводит сигнал аварийного вызова к гонгу (беспроводно). Дальность действия составляет в пределах 40м (на незастроенных площадях) и минимум 10 м (на застроенных площадях).
- ***Наилучший аварийный вызов – это всегда мобильный телефон***.

5.3 Боковой пандус

Во многих случаях (лестничные клетки) из-за отсутствия места перед первой ступенькой невозможно заехать на платформу через оба стандартных пандуса. Тогда нужно смонтировать дополнительный пандус на длинной стороне платформы (*стр.7,8/поз.15*).

5.4 Оптический предупреждающий сигнал

При каждом включении мотора лестничного лифта активируется оптический сигнал (оранжевый мигающий свет на крышке). Это повышает безопасность в общественно доступных зонах. Частота повторения сигнала составляет около 1 секунды.

5.5 Портативный радиопередатчик

Если Вы заказали портативный радиопередатчик, вместе с настоящим Руководством поставляется дополнительная инструкция по его эксплуатации.

6. Если произошла ошибка

Ошибка	Возможная причина	Меры по устранению
Лифт не функциони-рует	Ключ на органе управления извлечен в полож. -I-, а на другом – в полож. -0- ?	Правильно включить ключ-выключатель (см. 4.5 и 4.6)
	Все АВАРИЙНЫЕ выключатели разблокированы ?	АВАРИЙНЫЕ выключатели разблокировать вращением или вытягиванием (в зависимости от исполнения)
	Главный выключатель для лифта в полож. -I- ?	Включить главный выключатель (см. 4.1)
	Аккумулятор дефектен или глубоко разряжен	Заменить аккумулятор (специалист)
	Ловитель включен	Уведомить специалистов
Лифт не движется при разложенной и занятой платформе	Барьеры безопасности в горизонтальн. положении ?	Барьеры безопасности еще раз активировать, возможно, подвигать вверх или вниз
	Пандусы и ограждение (если есть) свободно двигаются ?	Пандусы и ограждение слегка надавить наружу. Переместиться в противополож. направлении.
	Превышена грузоподъемность	Уменьшить вес
Только для автоматики: Лифт автомат. не откидывается	Все ключи-выключатели в полож. -0- кроме выбранной Вами станции управления ?	Правильно включить ключ-выключатель (см. 4.5 и 4.6)
	В порядке ли батареи передатчика, если станция управления радиоуправляема?	Заменить батареи на передатчике

Если Вы не можете самостоятельно устранить ошибку, сообщите в сервисную службу.

7. Акустические предупреждающие сигналы

Длит. [c]	**Пауза [c]**	Причина	Устранение
0,1	5,0	Низкое напряжение батареи *(см. также 4.2)*	Ехать на зарядную станцию и зарядить батареи
0,1	0,5	Акустич. сигнал движения	-----
0,1	0,25	Свободный ход *(описание стр. 4)*	-----
2х кратких	4,0	Высокая температура мотора/электроники или дефект предохранителя	Возможн. дальн. движ. после 5мин охлажд. (при недостаточ. охлажд. увелич. время охлажд. еще на 5 мин)
3х крат.	4,0	Ошибка электроники / мотора	Сообщить в сервис. службу
Длител. звук	----	Аварийный вызов с помощью сигнализатора на платформе или перегрузка	Отпустить кнопку аварийн. вызова Уменьшить вес или перенести центр тяжести ближе к направляющей

Указание: Акустический предупреждающий сигнал можно сбросить нажатием кнопки аварийной остановки, процесс зарядки не прерывается (исключение: длит. звук).

8. Сервис Вашего лестничного лифта Konstanz

Дата установки:	**Заводской номер:**
Монтажник:	**Дата приемки технадзора:**

№	Дата	Сервисное мероприятие	Подпись
1			
2			
3			
4			
5			
6			
7			
8			
9			
10			
11			
12			
13			
14			
15			
16			
17			
18			
19			
20			
21			
22			
23			
24			
25			
26			
27			